Código artículo 86.OS07.4311.02

①

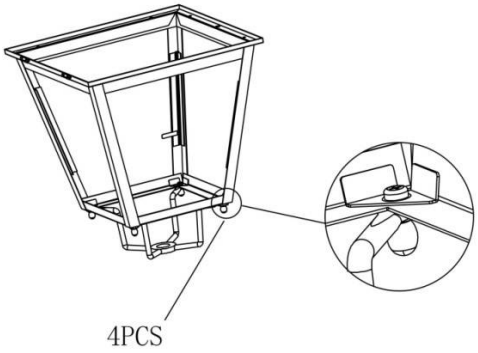

②

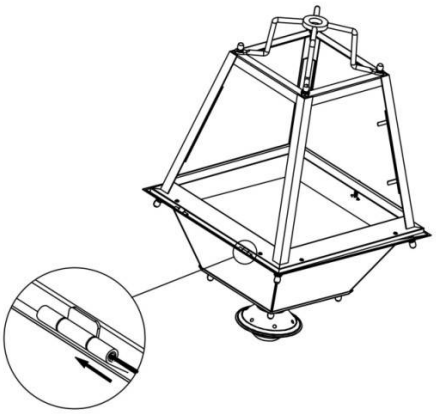

③

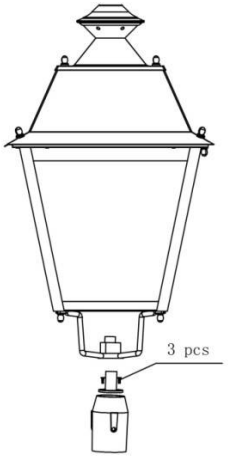

④

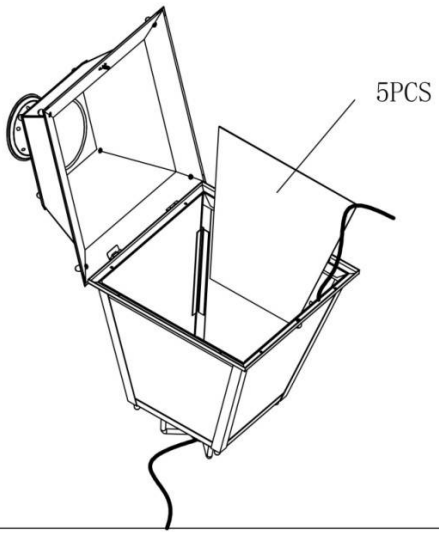

⑤

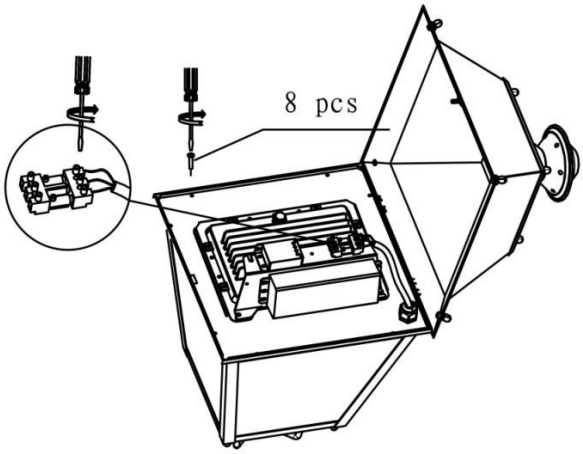
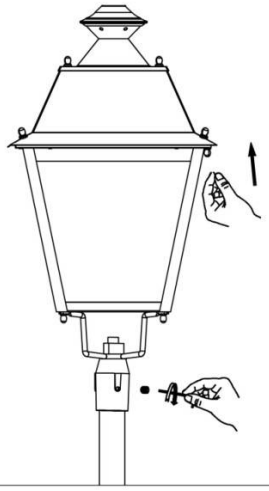
⑥