Duo

Lámpara de lectura Lavov de la familia Duo con una potencia de W y un haz luminoso de 24o. Con un flujo luminoso real de 2400lm y una eficacia luminosa de 100lm/W. Fabricado en Aluminio inyectado a presión y acabado en color blanco.ON-OFF driver.

Código artículo	**86.RL02.1311.01**
Tipo de producto	**Outdoor**
Categoría	**Apliques de pared**
Familia	**Duo**
Pictograms	220 240 V · 850° · CRI 80 · CE · On Off · 50000h L80B10

Esquema

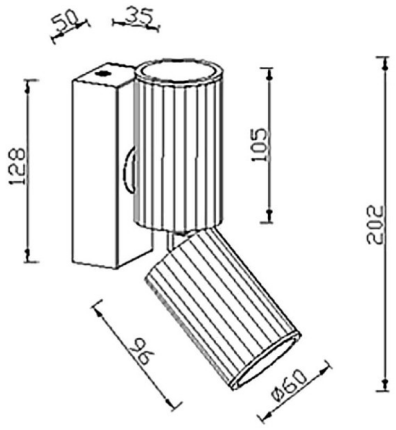

Producto	
Potencia real (W)	**2*12**
Flujo luminoso real (lm)	**2400**
Eficacia luminosa (lm/W)	**100**
Ángulo de apertura	**24o**
IP	**65**
Color	**blanco**
Driver incluido	**si**
Equipo	**ON-OFF**
Flicker Free	**Si**
Fuente de luz	**LED**
Tipo de LED	**COB**
Temperatura de color (K)	**3000K**
Consistencia de color (SDCM)	**3**
CRI	**>80**