DOWNLIGHTS DE SUPERFICIE - TUBULAR-S B

Código artículo 86.SD01.3333.02

Dimensions	
Product dimensions (mm)	**Ø115X152 mm**

Esquema

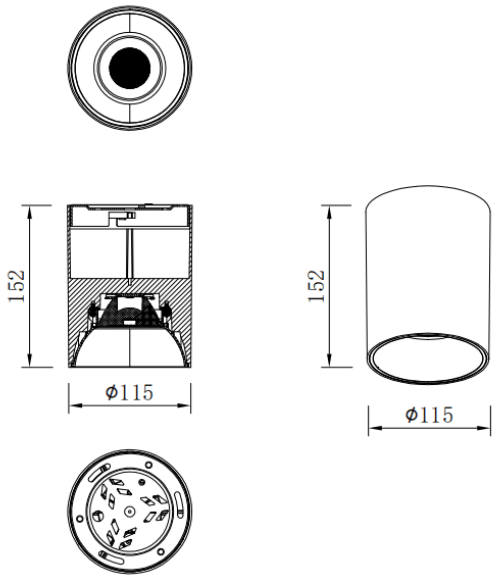

Curva fotométrica

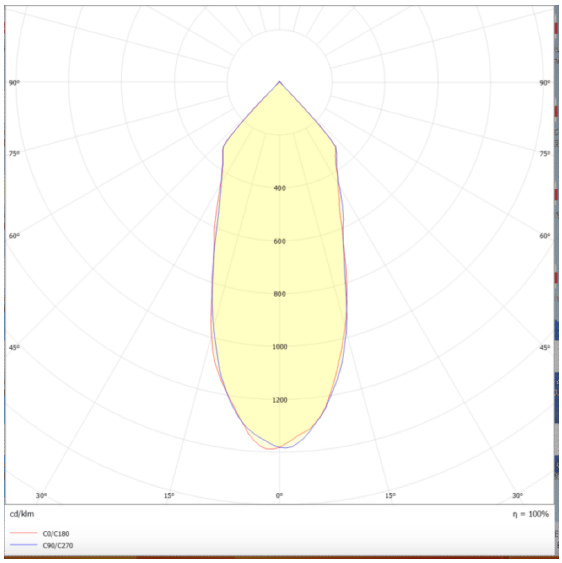

TUBULAR-S B

Downlight de superficie Lavov de la famila TUBULAR-S B con una potencia de 30W y un ángulo de apertura del haz de 40º. Acabado en color Negro. Dimensiones Ø115X152 mm .Con un flujo luminoso total de 2400lm y una eficacia luminosa de 80lm/W. Fabricado en Aluminio inyectado a presión. Driver DALI. CCT 3000K.

Código artículo	**86.SD01.3333.02**
Tipo de producto	**Indoor**
Categoría	**Downlights de superficie**
Familia	**TUBULAR-S B**
Pictograms	220 240 V; 850°; CRI 80; CE; On Off; DALI; IP 20; 50000h L80B10

Producto	
Potencia real (W)	**30**
Flujo luminoso real (lm)	**2400**
Eficacia luminosa (lm/W)	**80**
Ángulo de apertura	**40**
Life time (h)	**50000h L80B10**
IP	**IP65**
Color	**Negro**
Driver incluido	**Si**
Equipo	**DALI**
Temperatura de color (K)	**3000**
Consistencia de color (SDCM)	**SDCM<3**
CRI	**80**