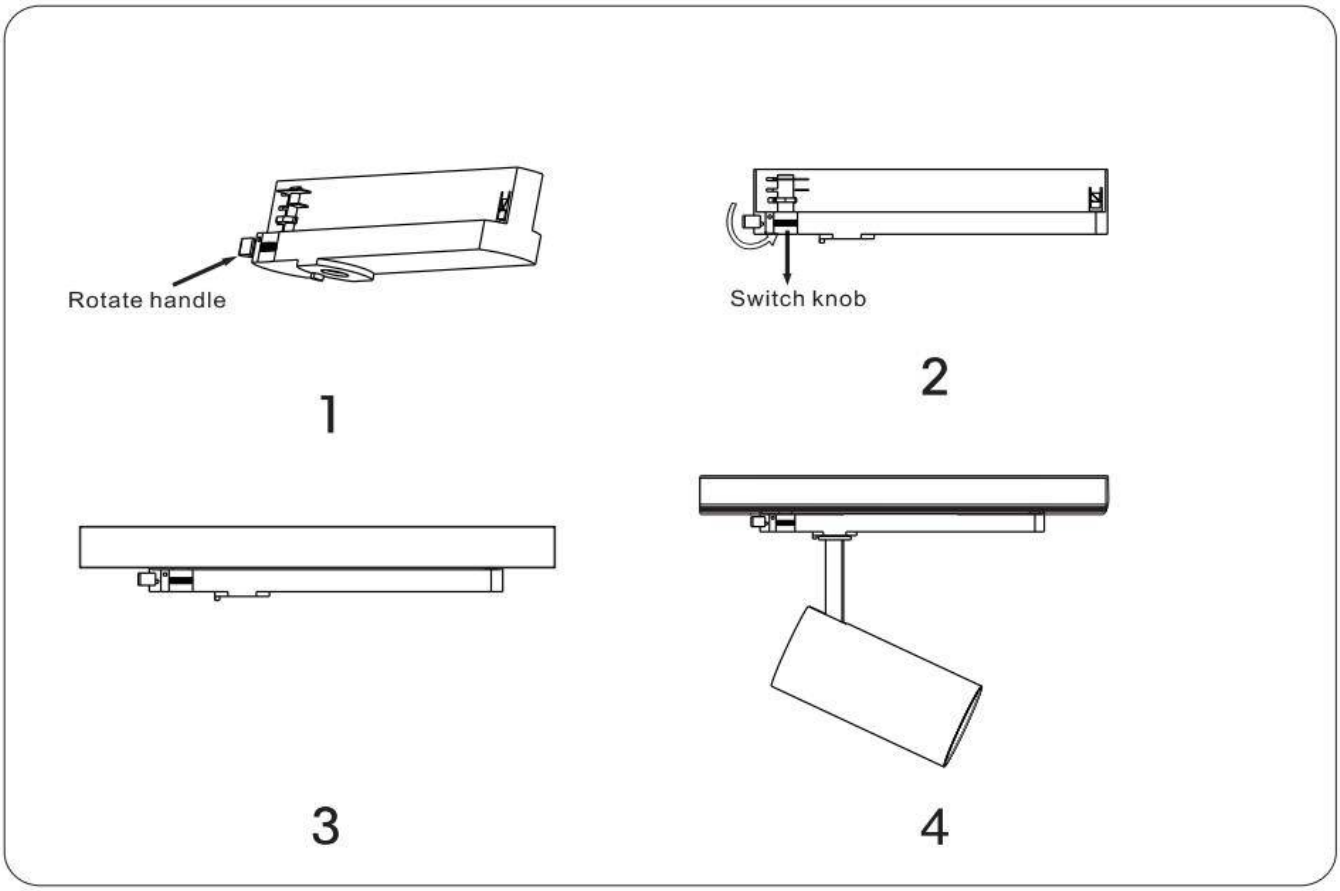**Código artículo 86.T005.1413.01**