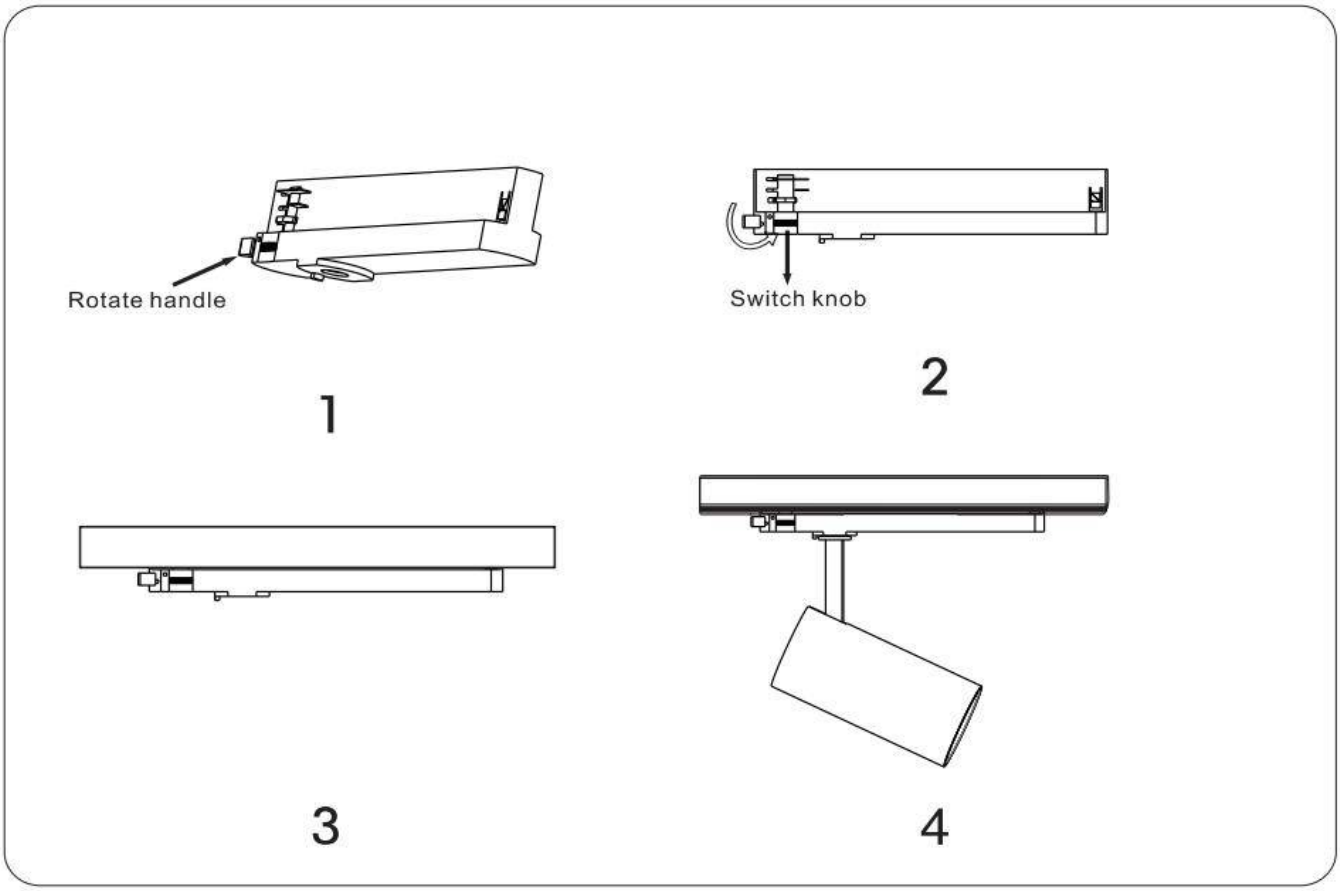Código artículo 86.T005.1423.02