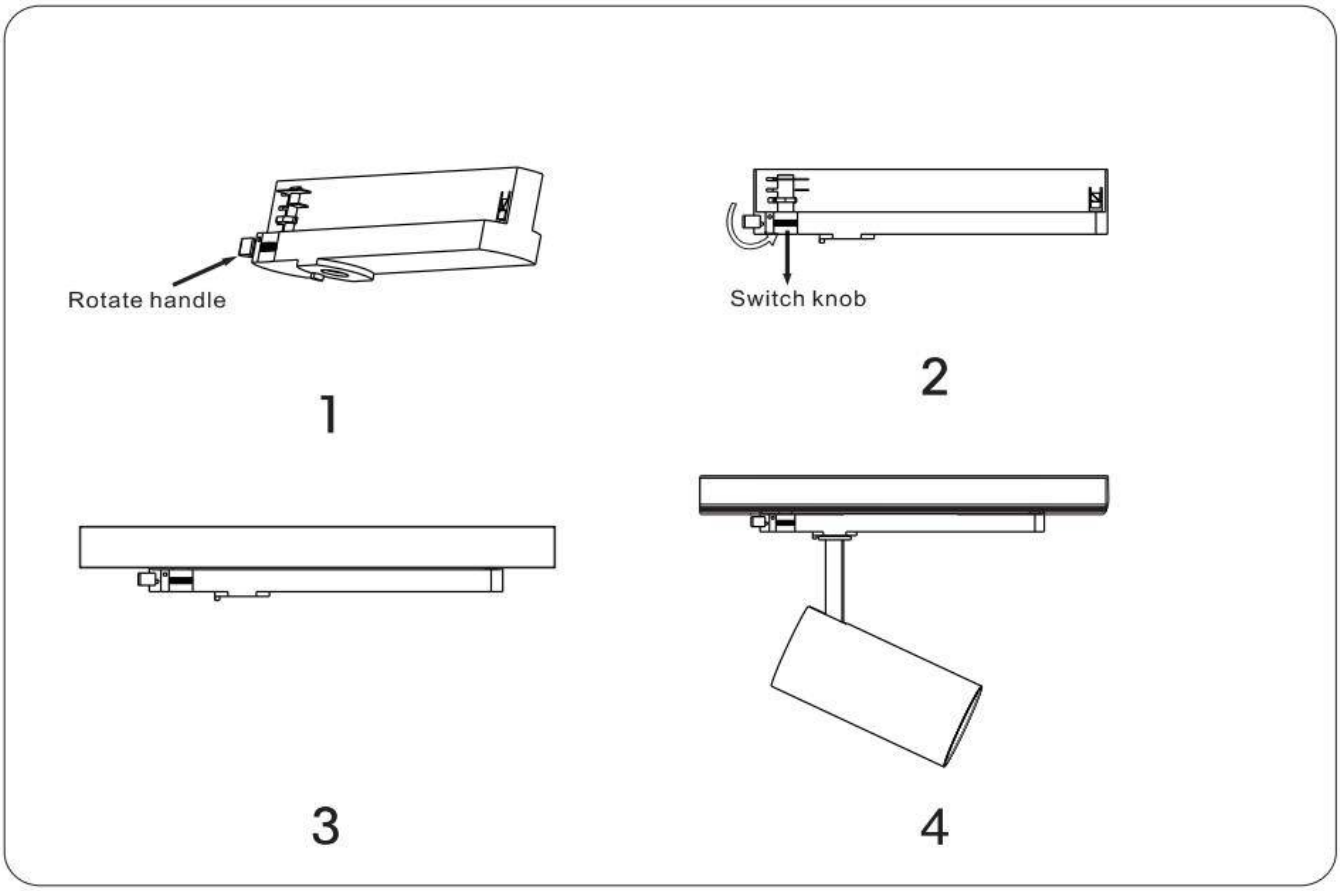Código artículo 86.T005.2313.01