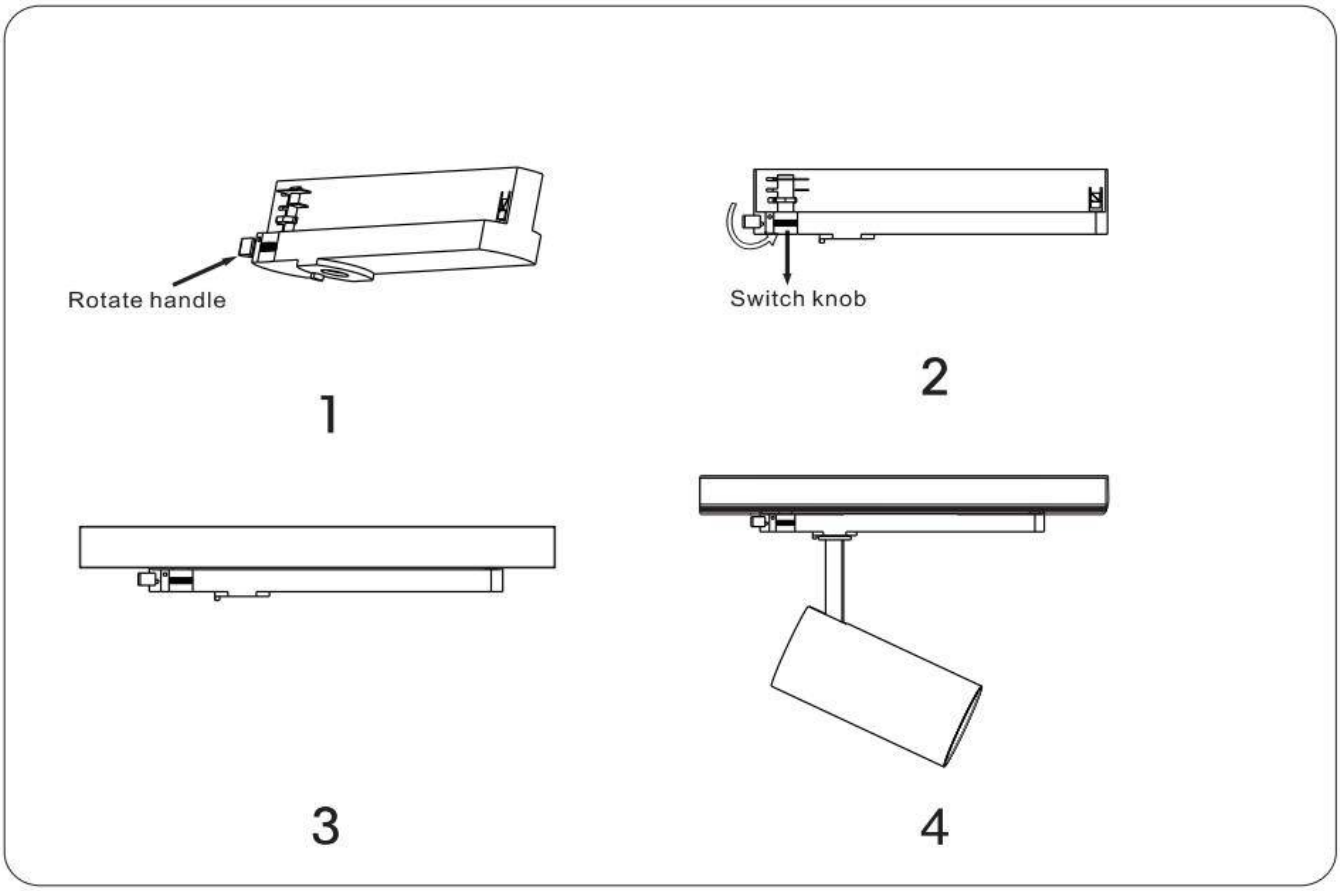Código artículo 86.T005.2321.01