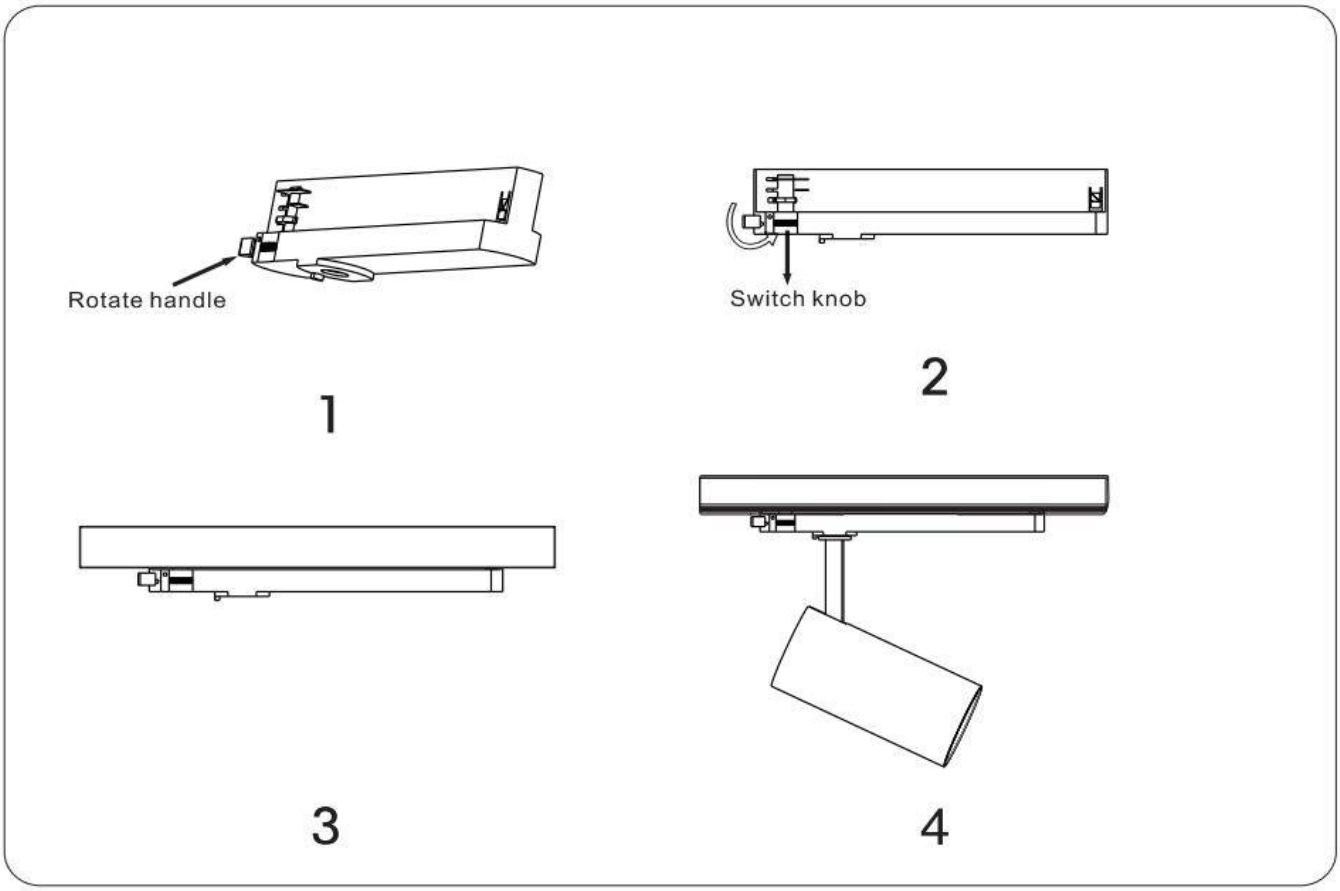Código artículo 86.T005.3331.02