INDOOR / PROYECTORES A CARRIL / LUXBALL / LUXBALL
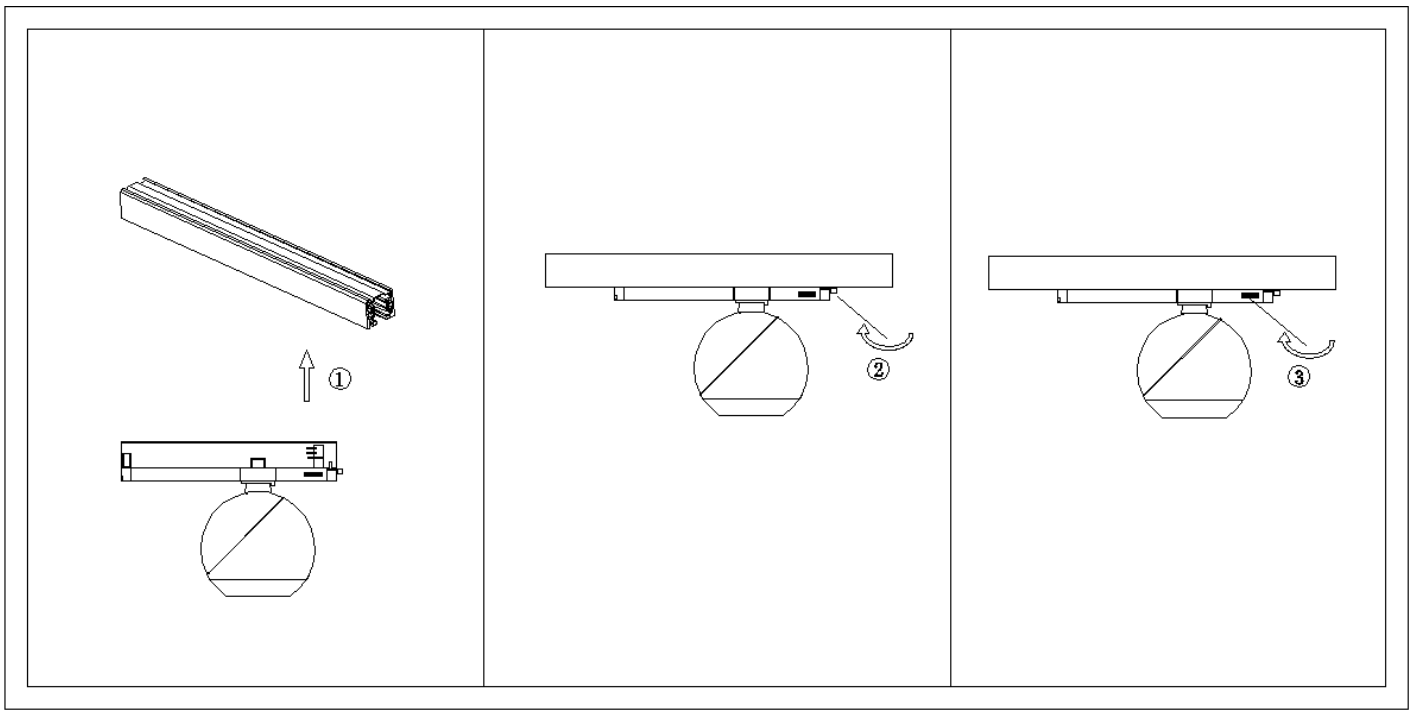
Código artículo 86.T008.1311.02