Essential

Proyector Lavov de la familia Basic con una potencia de 30W y un haz de 24°. con un flujo luminoso real de 3000lm y una eficacia luminosa de 100lm/W. Fabricado en Aluminio inyectadio a presión y acabado en color blancoON-OFF, No-dim driver.

Código artículo	**86.T009.1321.01**
Tipo de producto	**Indoor**
Categoría	**Proyectores a carril**
Familia	**Essential**
Pictograms	220 240 V · CRI 80 · CE · Driver INCL. · On Off · IP 20 · 50000h L80B10

Esquema

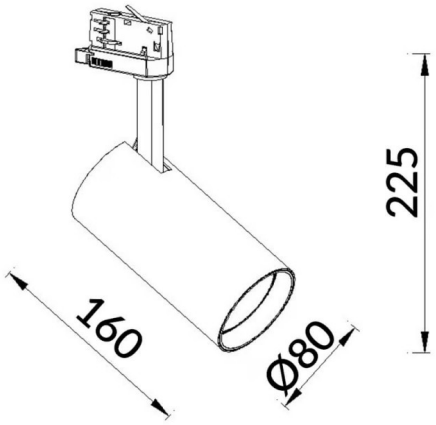

Producto	
Potencia real (W)	**30**
Flujo luminoso real (lm)	**3000lm**
Eficacia luminosa (lm/W)	**100**
Ángulo de apertura	**24**
Color	**blanco**
Driver incluido	**SI**
Equipo	**ON-OFF, No-dim**
Vida media (h)	**50000hrs L80 B10**
Temperatura de color (K)	**3000**
Consistencia de color (SDCM)	**SDCM<3**
CRI	**80**
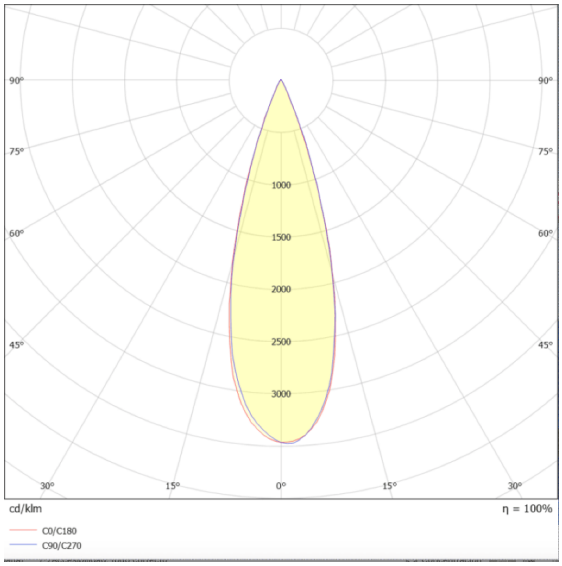
Curva fotométrica