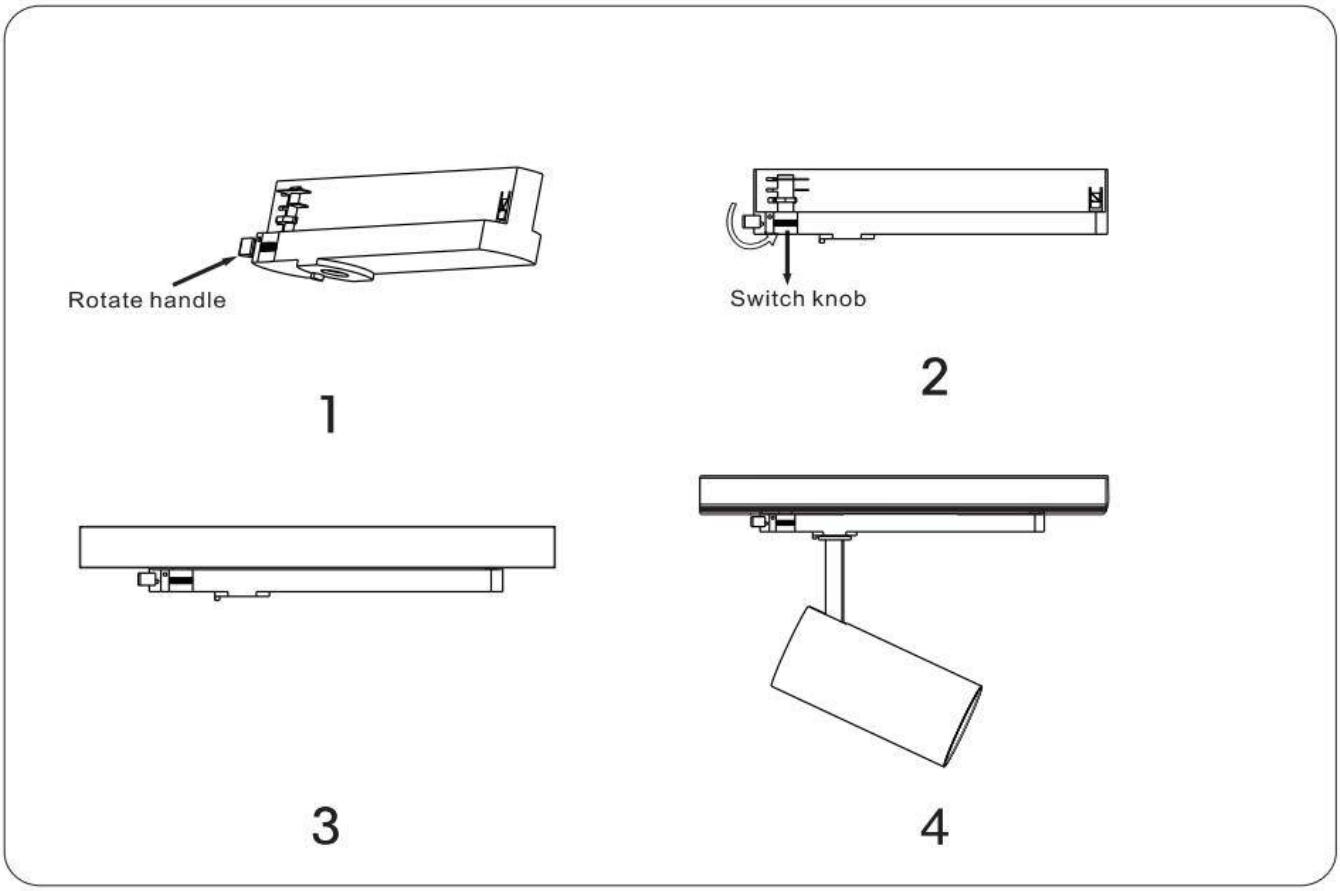Código artículo 86.T013.2439.02