Disc tracklight DIAM 60x48mm

Proyector Lavov de la familia Disc tracklight DIAM 60x48mm con una potencia de 12W y un haz de 24°.Con un flujo luminoso real de 1200lm y una eficacia luminosa de 100lm/W. Fabricado en Aluminio inyectadio a presión y acabado en color blanco. DALI Brightness Dim 0.1~100%.

Código artículo	**86.TL01.Q323.02**
Tipo de producto	**Indoor**
Categoría	**Proyectores a carril**
Familia	**Carril Magnético**
Subfamilia	**Disc tracklight DIAM 60x48mm**
Pictograms	220 240 V · CRI 90 · CE · Driver INCL. · DALI · IP 20 · 50000h L80B10

Esquema

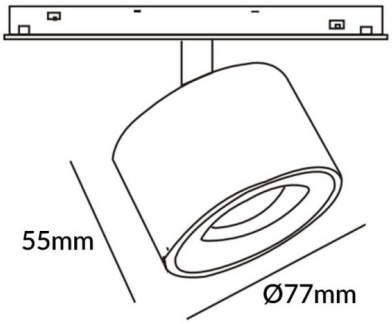

Producto	
Potencia real (W)	**12**
Flujo luminoso real (lm)	**1200lm**
Eficacia luminosa (lm/W)	**100**
Ángulo de apertura	**24°**
Color	**negro**
Chip Brand	**FMSP924-1 12W**
Driver incluido	**SI**
Equipo	**DALI Brightness Dim 0.1~100%**
Flicker Free	**Si**
Vida media (h)	**50000hrs L80 B10**
Temperatura de color (K)	**3000**
Consistencia de color (SDCM)	**SDCM<3**
CRI	**90**
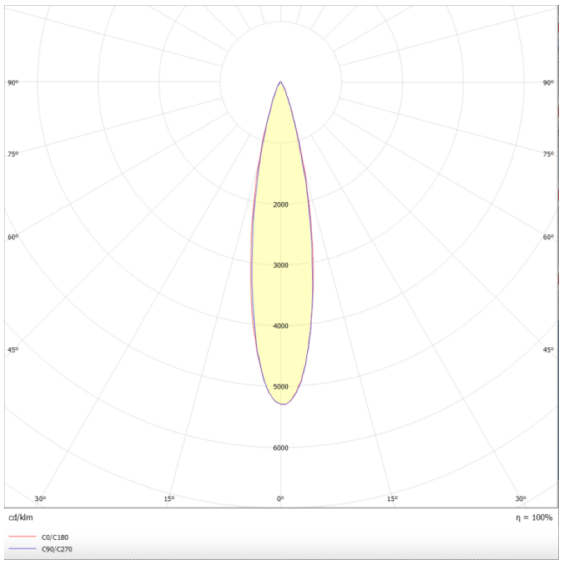
Curva fotométrica