Tube tracklight

Proyector a carril Lavov de la familia CABINET modelo Tube tracklight con una potencia de 1W y un angulo de haz de 15º. Acabado en color blanco. Dimensiones ø18x30mm.. Con un flujo luminoso total de 100lm y una eficacia luminosa de 100lm/W. CCT 4000K. Driver ON-OFF, No-dim. Fabricado en Cuerpo de aluminio inyectado y lente de PC.

Código artículo	**86.TL23.1411.01**
Tipo de producto	**Indoor**
Categoría	**Proyectores a carril**
Familia	**CABINET**
Subfamilia	**Tube tracklight**
Pictograms	CRI 90 · CE · IP 20 · 50000h L80B10

Dimensions	
Product dimensions (mm)	**ø18x30mm**

Esquema

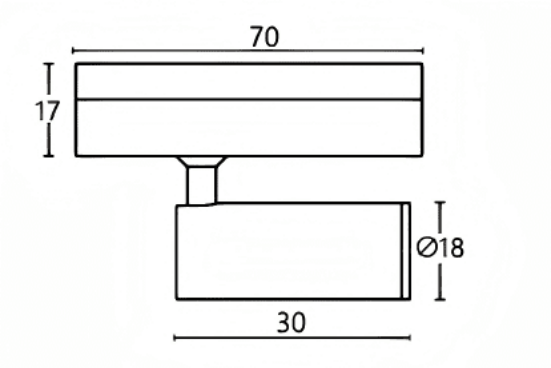

Producto	
Potencia real (W)	**1**
Flujo luminoso real (lm)	**100**
Eficacia luminosa (lm/W)	**100**
Ángulo de apertura	**15º**
Color	**blanco**
Driver incluido	**SI**
Equipo	**ON-OFF, No-dim**
Flicker Free	**Si**
Vida media (h)	**50000hrs L80 B10**
Temperatura de color (K)	**4000**
Consistencia de color (SDCM)	**SDCM<3**
CRI	**90**