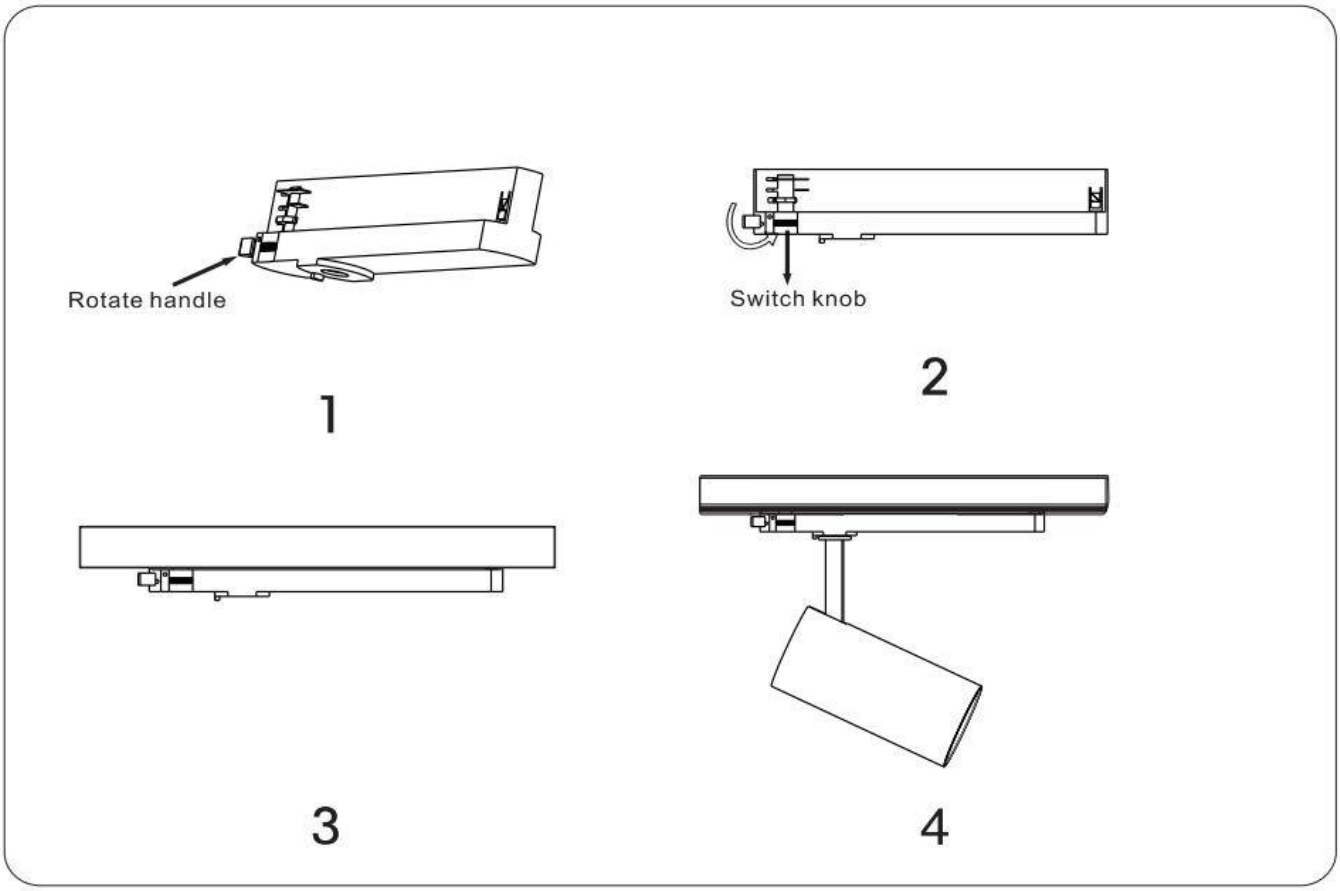Código artículo 86.TST5.1419.02