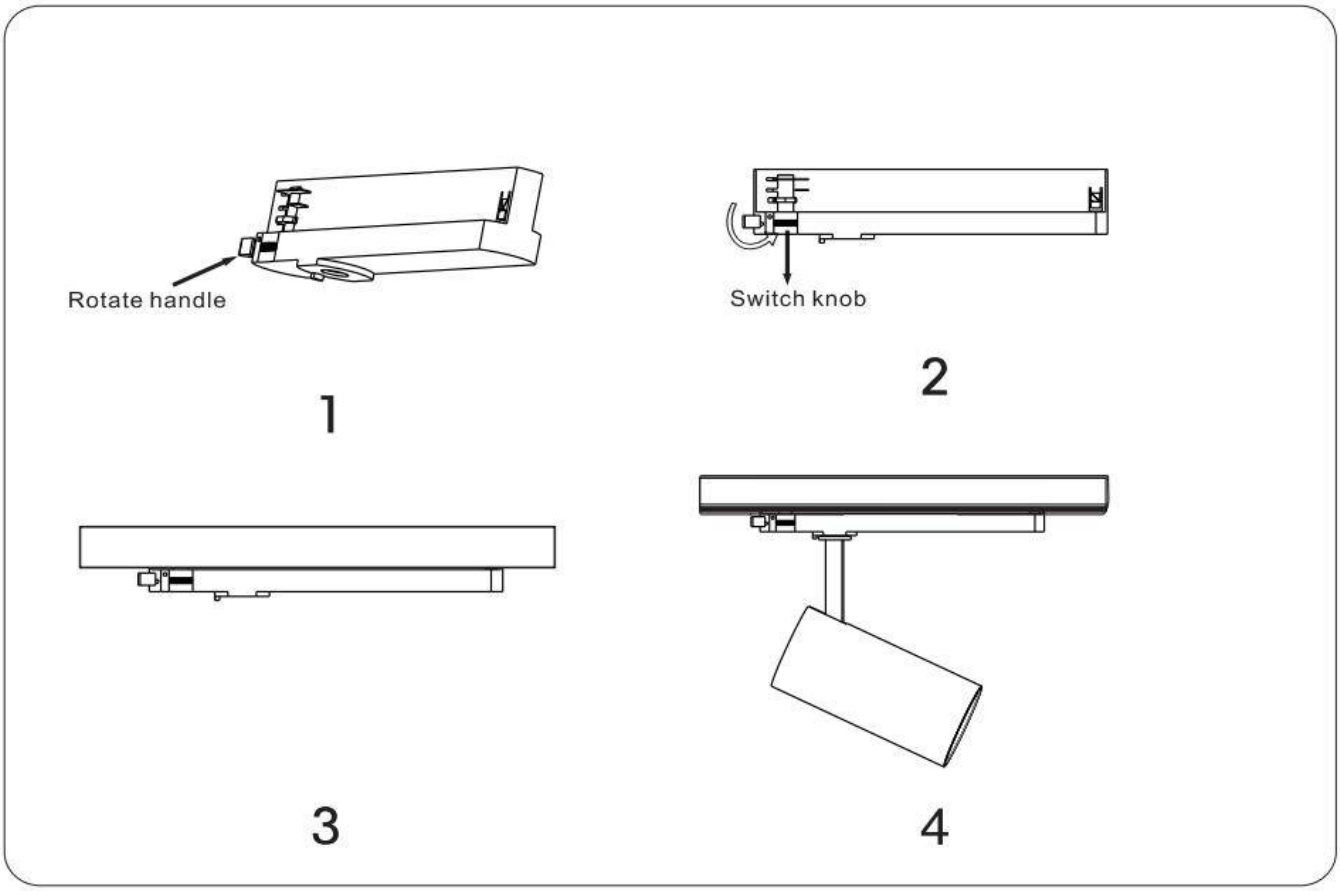Código artículo 86.TST5.2429.01