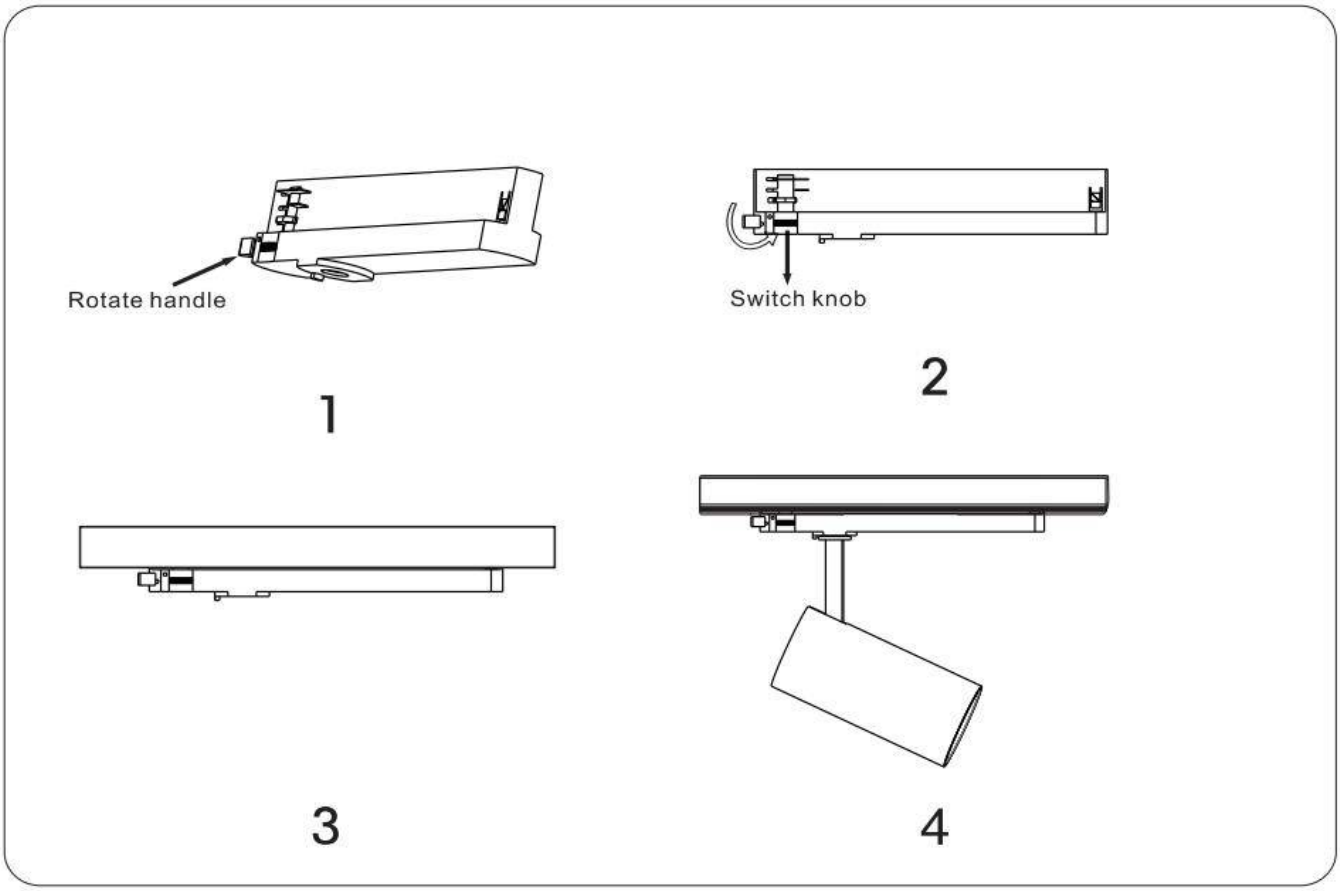Código artículo 86.TST5.3419.02