ECLIPSE S

Luminaria de pared Lavov de la familia ECLIPSE S con una potencia de 18w y óptica difusa.. Fabricada en inyeccion de aluminio y acabada en color negro.Con un flujo luminoso real de 720lm y una eficacia luminosa de 40lm/W.ON-OFF driver.

Código artículo	**86.W002.2301.02**
Tipo de producto	**Indoor**
Categoría	**Apliques de pared & Lámparas de lectura**
Familia	**ECLIPSE S**
Pictograms	220 240 V · 850° · CRI 80 · CE · On Off · IP 20 · 50000h L80B10

Esquema

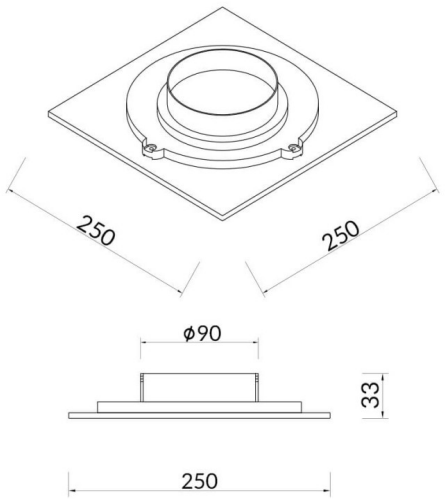

Producto	
Potencia real (W)	**18**
Flujo luminoso real (lm)	**720**
Eficacia luminosa (lm/W)	**40**
Ángulo de apertura	**Diffuse**
Life time (h)	**50000h L80B10**
IP	**20**
Color	**Negro**
Driver incluido	**Si**
Equipo	**ON-OFF**
Temperatura de color (K)	**3000**
Consistencia de color (SDCM)	**SDCM<3**
CRI	**80**