

DARKO

Code article	**85.DOW.20P3.01.AHFE**
Type de produit	**Outdoor**
Catégorie	**Surface Downlights**
Famille	**DARKO**
Sous-famille	**DARKO**
Pictograms	CRI 90 · CE · IP 65 · DALI

Dimensions	
Product dimensions (mm)	**φ160*H275mm**

Dessin techniqe

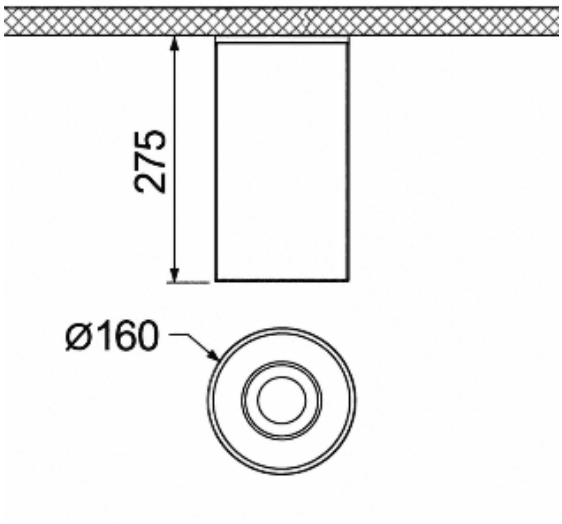

Produit	
Puissance système (W)	**20**
Flux lumineux utile (lm)	**2100**
Efficacité lumineuse (lm/W)	**105**
Angle de faisceau	**Wall washer 60 x 40**
Durée de vie	**50000h L80 B10**
IP	**65**
Classe d'isolation	**Class II**
Finition	**White/Black/ Special RAL on request**
Driver intégré	**yes**
Driver	**Included – Integrated**
Équipement	**DALI 2**
Source lumineuse	**LED**
Type de LED	**COB**
Température de couleur (K)	**3000K**
Uniformité chromatique (SDCM)	**SDCM2**
CRI	**90**