PRO-DR

Downlight Lavov PRO-DR d'une puissance de 28,7 W et d'un angle de faisceau de 36°. Température de couleur : 3 000 K. Flux lumineux total : 2 336 lm. Efficacité lumineuse : 81,4 lm/W. Driver DALI. Boîtier en aluminium moulé sous pression, finition argentée.

Code article	**86.D025.3333.03**
Type de produit	**Intérieurs**
Catégorie	**Spots Encastrés**
Famille	**PRO-D**
Sous-famille	**PRO-DR**
Pictograms	220 240 V · XX° · CRI 90 · CE · Driver INCL. · On Off · DALI · IP 20 · 50000h L80B10

Dessin techniqe

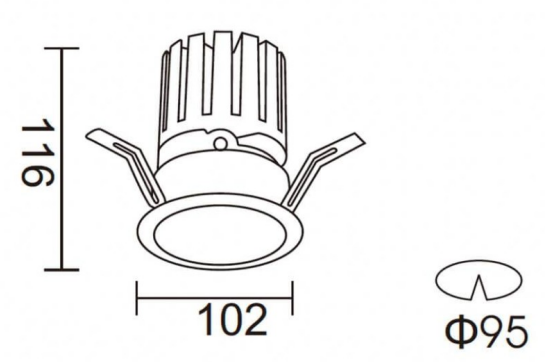

Produit	
Puissance système (W)	**28.7**
Flux lumineux utile (lm)	**2336**
Efficacité lumineuse (lm/W)	**81.400000000000006**
Angle de faisceau	**36**
Durée de vie	**50000 h L80B10**
IP	**20**
Finition	**Argent**
Driver intégré	**oui**
Équipement	**DALI**
Source lumineuse	**LED**
Type de LED	**COB**
Température de couleur (K)	**3000**
Uniformité chromatique (SDCM)	**SDCM3**
CRI	**90**
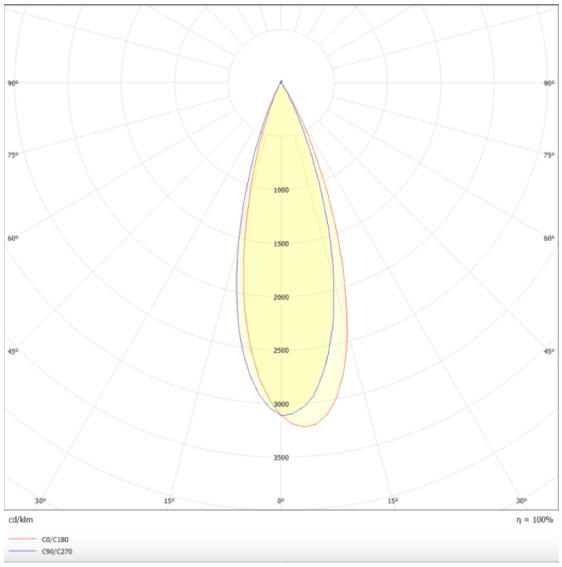
Distribution photométrique