TILT

Downlight Lavov TILT de 10 W avec un angle de faisceau de 24°. Finition blanche. Flux lumineux total de 1 000 lm et efficacité lumineuse de 100 lm/W. Boîtier en aluminium moulé sous pression. Driver DALI. Température de couleur : 3 000 K.

Code article	**86.D039.1323.01**
Type de produit	**Intérieurs**
Catégorie	**Spots Encastrés**
Famille	**TILT**
Pictograms	

Dessin techniqe

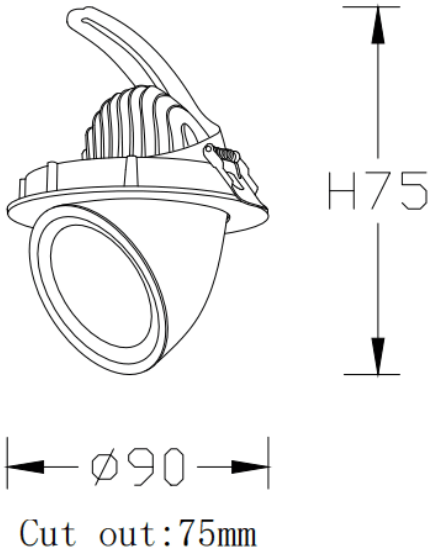

Distribution photométrique

Produit	
Puissance système (W)	**10**
Flux lumineux utile (lm)	**1000**
Efficacité lumineuse (lm/W)	**100**
Angle de faisceau	**24º**
Durée de vie	**50000 h L80B10**
IP	**20**
Finition	**Blanc**
Driver intégré	**oui**
Équipement	**DALI**
Source lumineuse	**LED**
Type de LED	**COB**
Température de couleur (K)	**3000**
Uniformité chromatique (SDCM)	**SDCM3**
CRI	**80**

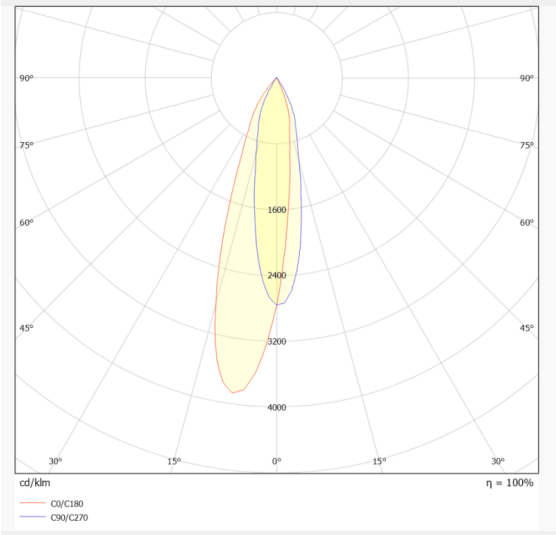
90°
90°
75°
75°
60°
60°
45°
45°
1600
2400
3200
4000
30°
15°
0°
15°
30°
cd/klm
η = 100%
C0/C180
C90/C270