TILT

Spot encastré Lavov TILT de 15 W avec un angle de faisceau de 38°. Finition blanche. Flux lumineux total de 1 500 lm et efficacité lumineuse de 100 lm/W. Boîtier en aluminium moulé sous pression. Driver marche/arrêt. Température de couleur : 4 000 K.

Code article	**86.D039.2431.01**
Type de produit	**Intérieurs**
Catégorie	**Spots Encastrés**
Famille	**TILT**
Pictograms	

Dessin techniqe

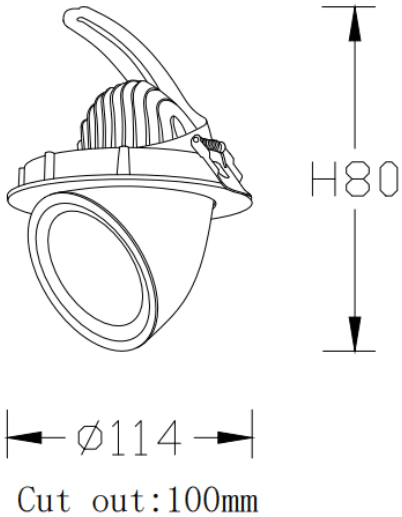

Produit	
Puissance système (W)	**15**
Flux lumineux utile (lm)	**1500**
Efficacité lumineuse (lm/W)	**100**
Angle de faisceau	**38º**
Durée de vie	**50000 h L80B10**
IP	**20**
Finition	**Blanc**
Driver intégré	**oui**
Équipement	**ON/OFF**
Source lumineuse	**LED**
Type de LED	**COB**
Température de couleur (K)	**4000**
Uniformité chromatique (SDCM)	**SDCM3**
CRI	**80**

Distribution photométrique

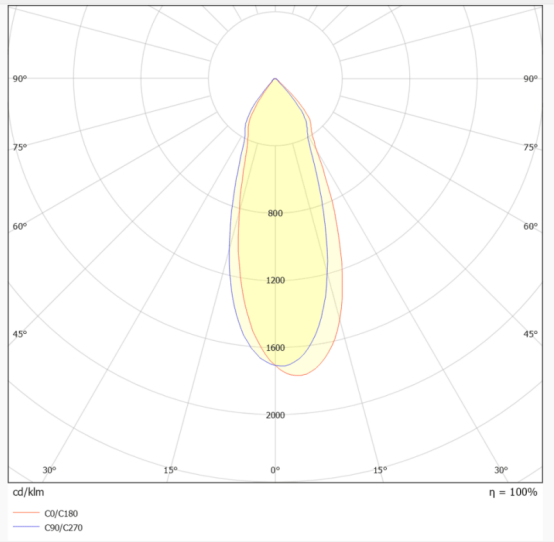
90°
90°
75°
75°
60°
60°
45°
45°
800
1200
1600
2000
30°
15°
0°
15°
30°
cd/klm
η = 100%
C0/C180
C90/C270