ZENITH IP65R

Downlight Lavov de la gamme ZENITH IP65R, puissance 20 W, angle de faisceau de 24°. Température de couleur : 3 000 K. Couleur : noir. Flux lumineux total : 1 600 lm, efficacité lumineuse : 80 lm/W. Construction : aluminium moulé sous pression. Indice de protection : IP65. Isolation : classe II. Driver marche/arrêt. UGR 19. IRC 90.

Code article	**86.D084.1321.02**
Type de produit	**Intérieurs**
Catégorie	**Spots Encastrés**
Famille	**ZENITH**
Sous-famille	**ZENITH IP65R**
Pictograms	

Dimensions	
Product dimensions (mm)	**Φ84*110mm**

Dessin techniqe

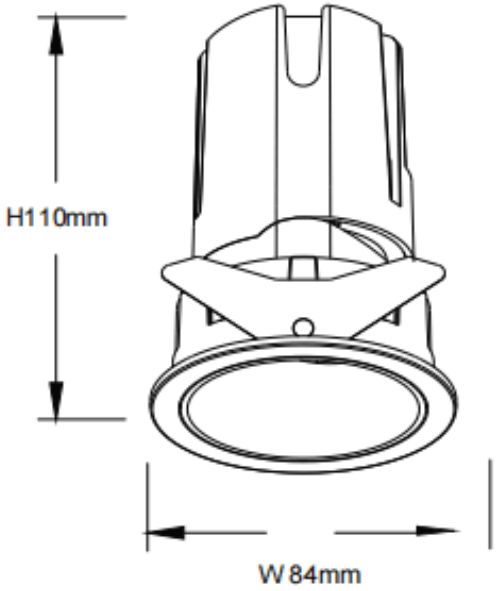

Produit	
Puissance système (W)	**20**
Flux lumineux utile (lm)	**1600**
Efficacité lumineuse (lm/W)	**80**
Angle de faisceau	**24**
Durée de vie	**50000 h L80B10**
IP	**65**
Finition	**Noir**
U. G. R	**19**
Driver intégré	**oui**
Équipement	**ON/OFF**
Flicker Free	**oui**
Source lumineuse	**LED**
Type de LED	**COB**
Température de couleur (K)	**3000**
Uniformité chromatique (SDCM)	**SDCM3**
CRI	**90**