Trim cardan

Downlight Lavov Cardan avec cadre, puissance 17 W, angle de faisceau de 45°. Finition blanche. Flux lumineux total de 1 580 lm et efficacité lumineuse de 93 lm/W. Fabriqué en aluminium moulé sous pression avec lentilles en polycarbonate. Compatible avec le driver DALI Casamby. Température de couleur : 3 000 K.

Code article	**86.D090.1339.01**
Type de produit	**Intérieurs**
Catégorie	**Spots Encastrés**
Famille	**Cardan**
Sous-famille	**Trim cardan**
Pictograms	CRI 90 · CE · Driver INCL. · On Off · DALI · IP 20 · 50000h L80B10 · 355°

Dimensions	
Product dimensions (mm)	**L112*W112*H94mm**

Dessin techniqe

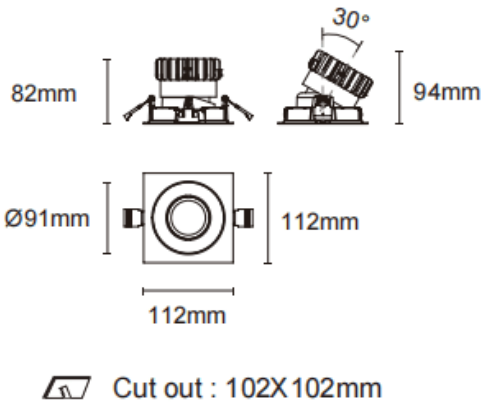

Produit	
Puissance système (W)	**17**
Flux lumineux utile (lm)	**1580**
Efficacité lumineuse (lm/W)	**93**
Angle de faisceau	**45º**
Durée de vie	**50000hrs L80B10**
IP	**IP44**
Finition	**blanc**
Driver intégré	**oui**
Équipement	**DALI Casamby ready**
Flicker Free	**oui**
Source lumineuse	**LED**
Type de LED	**COB**
Température de couleur (K)	**3000**
Uniformité chromatique (SDCM)	**SDCM3**
CRI	**90**