Trim cardan

Downlight Lavov Cardan avec cadre, puissance 25 W, angle de faisceau de 50°. Finition blanche. Flux lumineux total de 2 394 lm et efficacité lumineuse de 95,76 lm/W. Fabriqué en aluminium moulé sous pression avec lentilles en polycarbonate. Compatible avec le driver DALI Casamby. Température de couleur : 4 000 K.

Code article	**86.D090.2439.01**
Type de produit	**Intérieurs**
Catégorie	**Spots Encastrés**
Famille	**Cardan**
Sous-famille	**Trim cardan**
Pictograms	CRI 90, CE, Driver INCL., On Off, DALI, IP 20, 50000h L80B10, 355°,

Dimensions	
Product dimensions (mm)	**L112*W112*H110mm**

Dessin techniqe

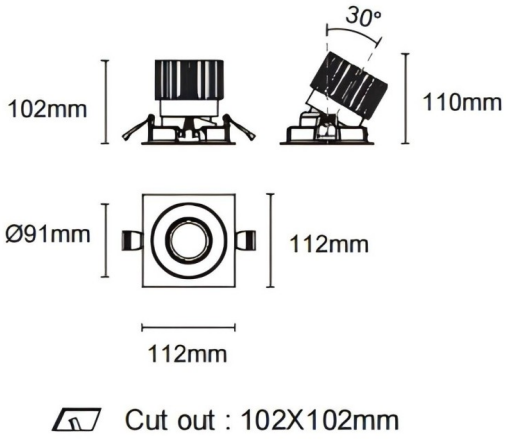

Produit	
Puissance système (W)	**25**
Flux lumineux utile (lm)	**2394**
Efficacité lumineuse (lm/W)	**95.76**
Angle de faisceau	**50º**
Durée de vie	**50000hrs L80B10**
IP	**IP44**
Finition	**blanc**
Driver intégré	**oui**
Équipement	**DALI Casamby ready**
Flicker Free	**oui**
Source lumineuse	**LED**
Type de LED	**COB**
Température de couleur (K)	**4000**
Uniformité chromatique (SDCM)	**SDCM3**
CRI	**90**