

MINI F

Downlight Lavov MINI F de 7 W, angle de diffusion de 24°. Finition blanche. Version fixe. Flux lumineux total de 567 lm et efficacité lumineuse de 81 lm/W. Boîtier en aluminium moulé sous pression. Driver DALI. Température de couleur : 2 700 K.

Code article	**86.D102.4223.01**
Type de produit	**Indoor**
Catégorie	**Downlights**
Famille	**MINI**
Sous-famille	**MINI F**
Pictograms	CRI 90 · CE · Driver INCL. · On Off · DALI · IP 20

Dimensions	
Product dimensions (mm)	**Ø45*H97.5mm**

Dessin techniqe

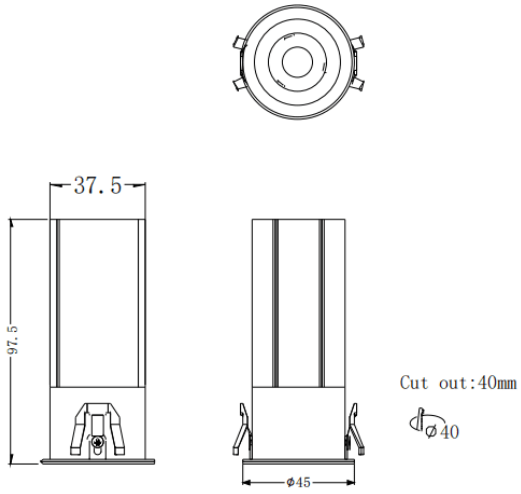

Produit	
Puissance système (W)	**7**
Flux lumineux utile (lm)	**567**
Efficacité lumineuse (lm/W)	**81**
Angle de faisceau	**24**
Durée de vie	**50000 h L80B10**
IP	**20**
Finition	**Blanc**
Driver intégré	**oui**
Équipement	**DALI**
Flicker Free	**oui**
Source lumineuse	**LED**
Type de LED	**COB**
Température de couleur (K)	**2700**
Uniformité chromatique (SDCM)	**SDCM3**
CRI	**90**