

MINI F

Downlight Lavov MINI F de 10 W, angle de faisceau de 36°. Finition blanche. Version fixe. Flux lumineux total de 840 lm et efficacité lumineuse de 84 lm/W. Boîtier en aluminium moulé sous pression. Driver marche/arrêt. Température de couleur : 3 000 K.

Code article	**86.D102.5331.01**
Type de produit	**Indoor**
Catégorie	**Downlights**
Famille	**MINI**
Sous-famille	**MINI F**
Pictograms	CRI 90 · CE · Driver INCL. · On Off · DALI · IP 20

Dimensions	
Product dimensions (mm)	**Ø45*H150.5mm**

Dessin techniqe

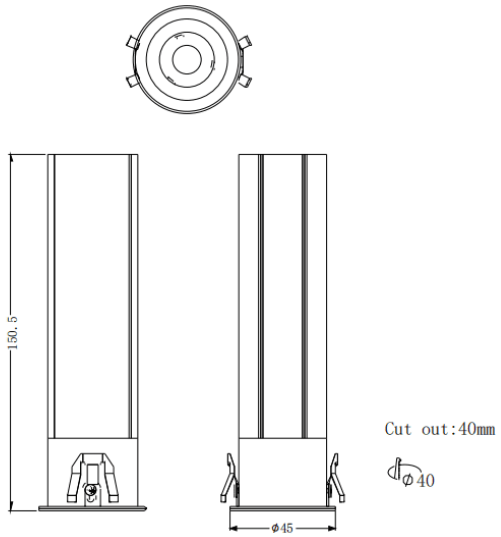

Produit	
Puissance système (W)	**10**
Flux lumineux utile (lm)	**840**
Efficacité lumineuse (lm/W)	**84**
Angle de faisceau	**36**
Durée de vie	**50000 h L80B10**
IP	**20**
Finition	**Blanc**
Driver intégré	**oui**
Équipement	**ON/OFF**
Flicker Free	**oui**
Source lumineuse	**LED**
Type de LED	**COB**
Température de couleur (K)	**3000**
Uniformité chromatique (SDCM)	**SDCM3**
CRI	**90**

Distribution photométrique

