

## MINI F-T

Downlight Lavov MINI F-T de 7 W avec un angle de faisceau de 15°. Finition blanche. Version fixe sans collerette. Flux lumineux total de 567 lm et efficacité lumineuse de 81 lm/W. Boîtier en aluminium moulé sous pression. Driver DALI. Température de couleur : 3 000 K.

| | |
|---|---|
| **Code article** | **86.D103.4313.01** |
| **Type de produit** | **Indoor** |
| **Catégorie** | **Downlights** |
| **Famille** | **MINI** |
| **Sous-famille** | **MINI F-T** |
| **Pictograms** | CRI 90 · CE · Driver INCL. · On Off · DALI · IP 20 |

| **Dimensions** | |
|---|---|
| **Product dimensions (mm)** | **ø78.5*H97.5mm** |

**Dessin techniqe**

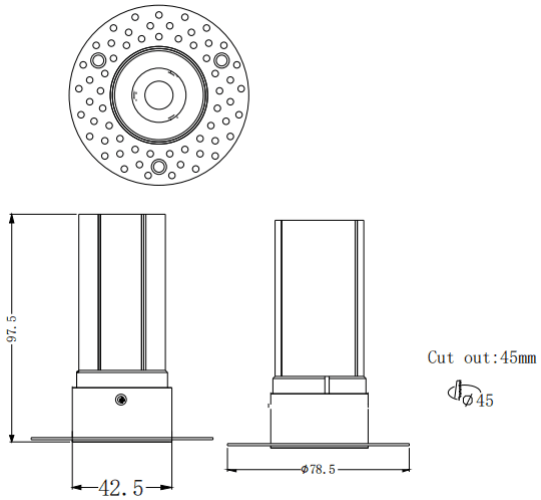


| **Produit** | |
|---|---|
| **Puissance système (W)** | **7** |
| **Flux lumineux utile (lm)** | **567** |
| **Efficacité lumineuse (lm/W)** | **81** |
| **Angle de faisceau** | **15** |
| **Durée de vie** | **50000 h L80B10** |
| **IP** | **20** |
| **Finition** | **Blanc** |
| **Driver intégré** | **oui** |
| **Équipement** | **DALI** |
| **Flicker Free** | **oui** |
| **Source lumineuse** | **LED** |
| **Type de LED** | **COB** |
| **Température de couleur (K)** | **3000** |
| **Uniformité chromatique (SDCM)** | **SDCM3** |
| **CRI** | **90** |