

MINI F-T

Downlight Lavov MINI F-T de 10 W avec un angle de faisceau de 15°. Finition noire. Version fixe sans collerette. Flux lumineux total de 951,6 lm et efficacité lumineuse de 95,16 lm/W. Boîtier en aluminium moulé sous pression. Driver DALI. Température de couleur : 2 700 K.

Code article	**86.D103.6213.02**
Type de produit	**Indoor**
Catégorie	**Downlights**
Famille	**MINI**
Sous-famille	**MINI F-T**
Pictograms	CRI 90 · CE · Driver INCL. · On Off · DALI · IP 20

Dimensions	
Product dimensions (mm)	**ø88.5*H103mm**

Dessin techniqe

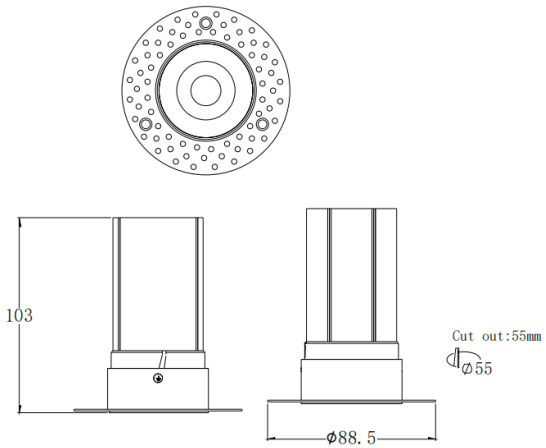

Produit	
Puissance système (W)	**10**
Flux lumineux utile (lm)	**951.6**
Efficacité lumineuse (lm/W)	**95.16**
Angle de faisceau	**15**
Durée de vie	**50000 h L80B10**
IP	**20**
Finition	**Noir**
Driver intégré	**oui**
Équipement	**DALI**
Flicker Free	**oui**
Source lumineuse	**LED**
Type de LED	**COB**
Température de couleur (K)	**2700**
Uniformité chromatique (SDCM)	**SDCM3**
CRI	**90**