

MINI A

Spot encastré Lavov MINI A de 10 W avec un angle de faisceau de 24°. Finition noire. Version orientable. Flux lumineux total de 840 lm et efficacité lumineuse de 84 lm/W. Boîtier en aluminium moulé sous pression. Driver DALI. Température de couleur : 2 700 K.

Code article	**86.D104.5223.02**
Type de produit	**Indoor**
Catégorie	**Downlights**
Famille	**MINI**
Sous-famille	**MINI A**
Pictograms	CRI 90 · CE · Driver INCL. · On Off · DALI · IP 20

Dimensions	
Product dimensions (mm)	**ø50*H153mm**

Dessin techniqe

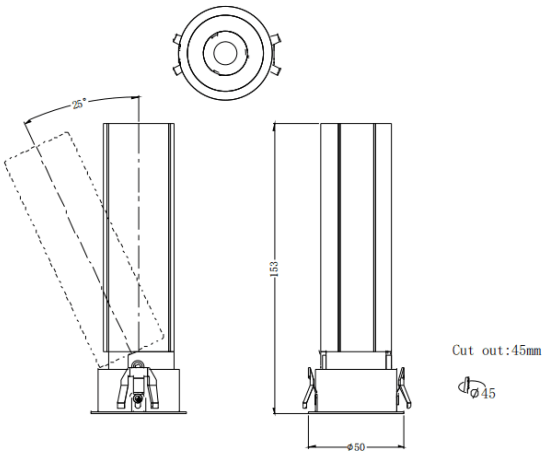

Distribution photométrique

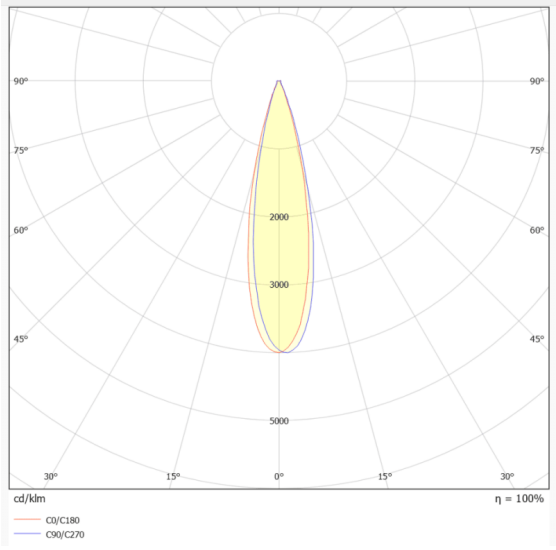

Produit	
Puissance système (W)	**10**
Flux lumineux utile (lm)	**840**
Efficacité lumineuse (lm/W)	**84**
Angle de faisceau	**24**
Durée de vie	**50000 h L80B10**
IP	**20**
Finition	**Noir**
Driver intégré	**oui**
Équipement	**DALI**
Flicker Free	**oui**
Source lumineuse	**LED**
Type de LED	**COB**
Température de couleur (K)	**2700**
Uniformité chromatique (SDCM)	**SDCM3**
CRI	**90**