

## MINI A

Spot encastré Lavov MINI A de 10 W avec un angle de faisceau de 24°. Finition noire. Version orientable. Flux lumineux total de 951,6 lm et efficacité lumineuse de 95,16 lm/W. Boîtier en aluminium moulé sous pression. Driver marche/arrêt. Température de couleur : 2 700 K.

| | |
|---|---|
| **Code article** | **86.D104.6221.02** |
| **Type de produit** | **Indoor** |
| **Catégorie** | **Downlights** |
| **Famille** | **MINI** |
| **Sous-famille** | **MINI A** |
| **Pictograms** | CRI 90 · CE · Driver INCL. · On Off · DALI · IP 20 |

| **Dimensions** | |
|---|---|
| **Product dimensions (mm)** | **ø60*H106.5mm** |

### Dessin techniqe

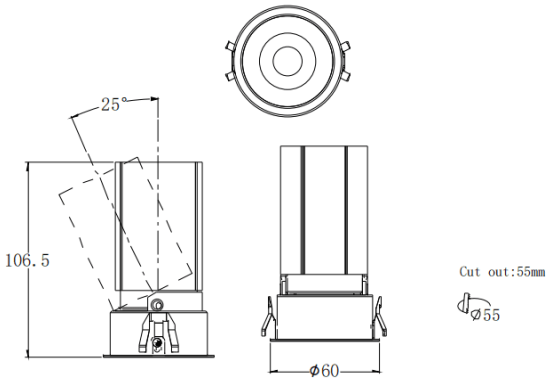


### Distribution photométrique

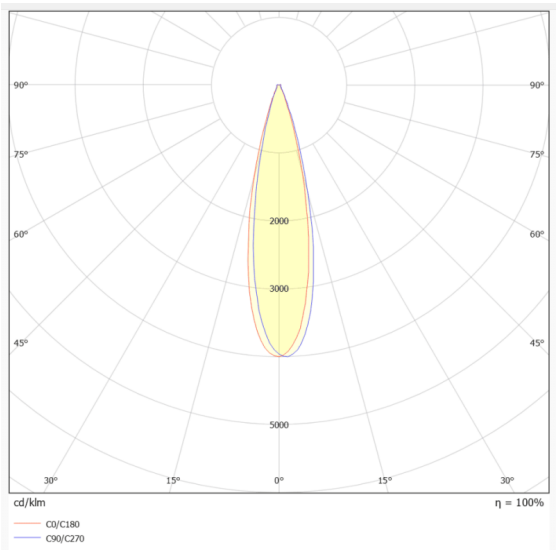


| **Produit** | |
|---|---|
| **Puissance système (W)** | **10** |
| **Flux lumineux utile (lm)** | **951.6** |
| **Efficacité lumineuse (lm/W)** | **95.16** |
| **Angle de faisceau** | **24** |
| **Durée de vie** | **50000 h L80B10** |
| **IP** | **20** |
| **Finition** | **Noir** |
| **Driver intégré** | **oui** |
| **Équipement** | **ON/OFF** |
| **Flicker Free** | **oui** |
| **Source lumineuse** | **LED** |
| **Type de LED** | **COB** |
| **Température de couleur (K)** | **2700** |
| **Uniformité chromatique (SDCM)** | **SDCM3** |
| **CRI** | **90** |