NEW PERFORM-RA

Downlight Lavov de la nouvelle gamme PERFORM, d'une puissance de 35 W et d'un angle de faisceau de 80°. Finition avec collerette et réflecteur blancs. Dimensions : ø 165 × H 98 mm. Flux lumineux total de 3 500 lm et efficacité lumineuse de 100 lm/W. Fabriqué en aluminium moulé sous pression. Driver marche/arrêt. Température de couleur : 3 000 K. UGR 19.

Code article	**86.D122.4341.A1**
Type de produit	**Intérieurs**
Catégorie	**Spots Encastrés**
Famille	**NEW PERFORM**
Sous-famille	**NEW PERFORM-RA**
Pictograms	220 240 V, CRI 80, CE, Driver INCL., On Off, DALI, IP 20, 50000h L80B10

Dimensions	
Product dimensions (mm)	**ø165*H98mm**

Dessin techniqe

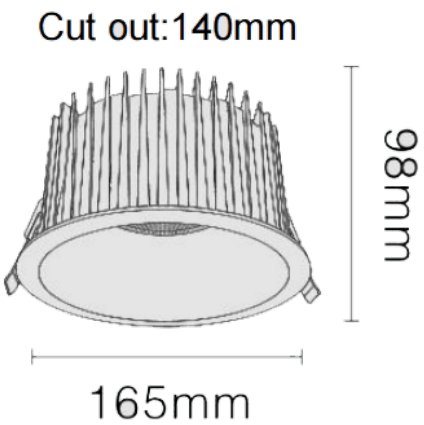

Produit	
Puissance système (W)	**35**
Flux lumineux utile (lm)	**3500**
Efficacité lumineuse (lm/W)	**100**
Angle de faisceau	**80**
Durée de vie	**50000 h L80B10**
IP	**20**
Finition	**Garniture blanche et réflecteur blanc**
U. G. R	**19**
Driver intégré	**oui**
Équipement	**ON/OFF**
Flicker Free	**oui**
Source lumineuse	**LED**
Type de LED	**SMD**
Température de couleur (K)	**3000**
Uniformité chromatique (SDCM)	**SDCM3**
CRI	**80**