PTT R

Downlight Lavov série PTT R, puissance 7 W, angle de faisceau de 55°. Finition blanche. Version encadrée. Flux lumineux total de 700 lm, efficacité lumineuse de 100 lm/W. Boîtier en aluminium moulé sous pression. Driver marche/arrêt. Température de couleur : 3 000 K.

Code article	**86.D146.1341.01**
Type de produit	**Intérieurs**
Catégorie	**Spots Encastrés**
Famille	**PTT**
Sous-famille	**PTT R**
Pictograms	220 240 V, CRI 90, CE, Driver INCL., On Off, DALI, IP 20, 50000h L80B10, 355°, 90°

Dimensions	
Product dimensions (mm)	**ø52xH85mm**

Dessin techniqe

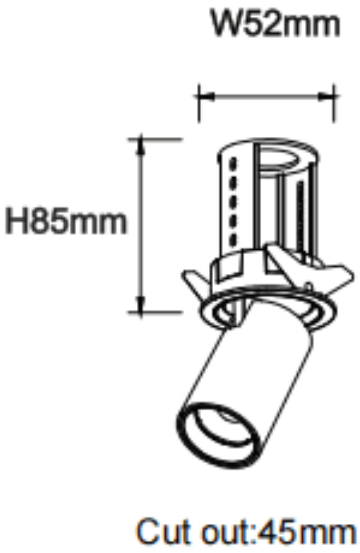

Produit	
Puissance système (W)	**7**
Flux lumineux utile (lm)	**700**
Efficacité lumineuse (lm/W)	**100**
Angle de faisceau	**55**
Durée de vie	**50000 h L80B10**
Finition	**Blanc**
Driver intégré	**oui**
Équipement	**ON/OFF**
Flicker Free	**oui**
Source lumineuse	**LED**
Type de LED	**COB**
Température de couleur (K)	**3000**
Uniformité chromatique (SDCM)	**SDCM3**
CRI	**90**