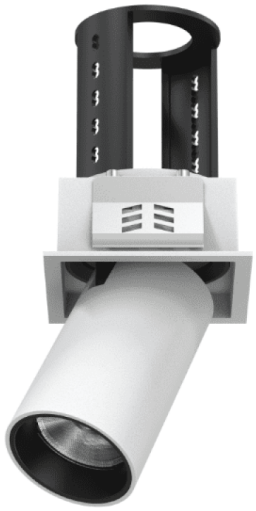

PTT S

Downlight Lavov série PTT S, puissance 7 W, angle de faisceau de 24°. Finition noire. Version encadrée. Flux lumineux total de 700 lm, efficacité lumineuse de 100 lm/W. Boîtier en aluminium moulé sous pression. Driver marche/arrêt. Température de couleur : 3 000 K.

Code article	**86.D150.1321.02**
Type de produit	**Intérieurs**
Catégorie	**Spots Encastrés**
Famille	**PTT**
Sous-famille	**PTT S**
Pictograms	

Dimensions	
Product dimensions (mm)	**ø52xH85mm**

Produit	
Puissance système (W)	**7**
Flux lumineux utile (lm)	**700**
Efficacité lumineuse (lm/W)	**100**
Angle de faisceau	**24**
Durée de vie	**50000 h L80B10**
Finition	**Noir**
Driver intégré	**oui**
Équipement	**ON/OFF**
Flicker Free	**oui**
Source lumineuse	**LED**
Type de LED	**COB**
Température de couleur (K)	**3000**
Uniformité chromatique (SDCM)	**SDCM3**
CRI	**90**
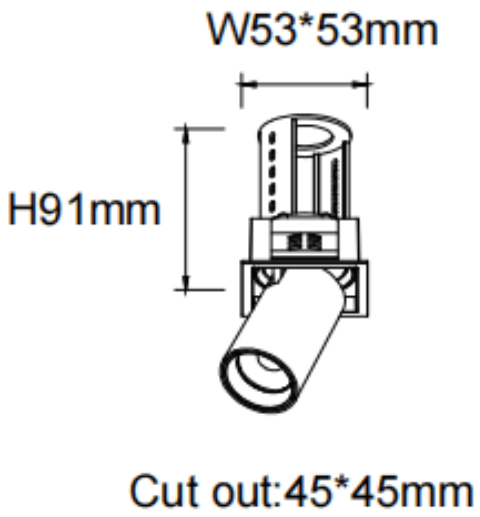
Dessin techniqe