PTT S2

Downlight Lavov PTT S2, puissance 2 x 7 W, angle de faisceau de 36°. Finition noire. Version encadrée. Flux lumineux total de 1 400 lm, efficacité lumineuse de 100 lm/W. Boîtier en aluminium moulé sous pression. Driver DALI. Température de couleur : 4 000 K.

Code article	**86.D151.1433.02**
Type de produit	**Intérieurs**
Catégorie	**Spots Encastrés**
Famille	**PTT**
Sous-famille	**PTT S2**
Pictograms	

Dimensions	
Product dimensions (mm)	**ø113x63xH90mm**

Produit	
Puissance système (W)	**2x7**
Flux lumineux utile (lm)	**1400**
Efficacité lumineuse (lm/W)	**100**
Angle de faisceau	**36**
Durée de vie	**50000 h L80B10**
Finition	**Noir**
Driver intégré	**oui**
Équipement	**DALI**
Flicker Free	**oui**
Source lumineuse	**LED**
Type de LED	**COB**
Température de couleur (K)	**4000**
Uniformité chromatique (SDCM)	**SDCM3**
CRI	**90**
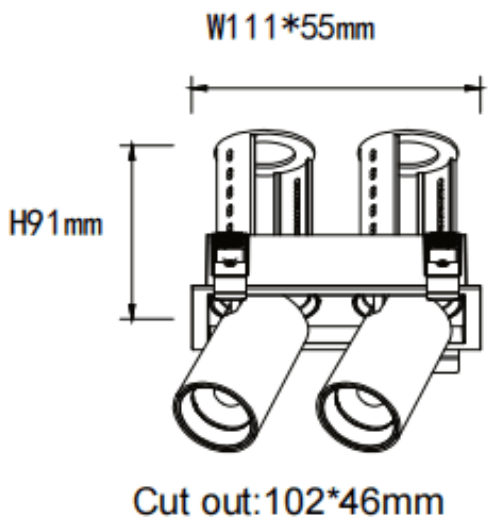
Dessin techniqe