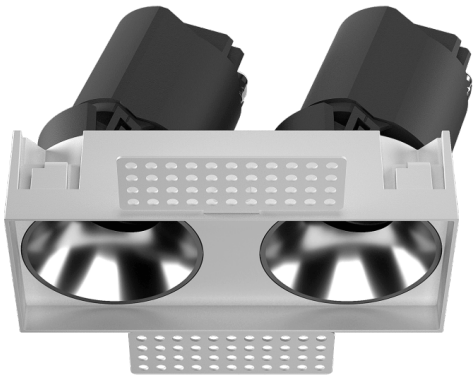

ZENITH IP65SX2 Trimless

Downlight sans bordure Lavov ZENITH IP65SX2, puissance 2 x 7 W, angle de faisceau de 60°. Température de couleur : 3 000 K. Couleur : noir. Flux lumineux total : 2 x 560 lm, efficacité lumineuse : 80 lm/W. Construction : aluminium moulé sous pression. Indice de protection : IP65. Isolation : classe II. Driver marche/arrêt. UGR 19. IRC 90.

Code article	**86.D287.0341.02**
Type de produit	**Indoor**
Catégorie	**Downlights**
Famille	**ZENITH**
Sous-famille	**ZENITH IP65SX2 Trimless**
Pictograms	220 240 V · XX° · CRI 90 · CE · Driver INCL. · On Off · DALI · 50000h L80B10 · IP 65

Dimensions	
Product dimensions (mm)	**116X55xH75mm**

Dessin techniqe

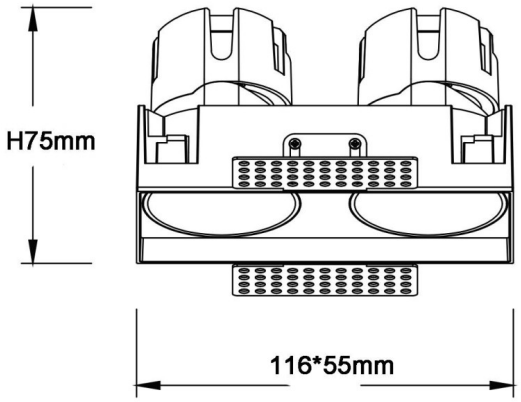

Produit	
Puissance système (W)	**2X7**
Flux lumineux utile (lm)	**2X560**
Efficacité lumineuse (lm/W)	**80**
Angle de faisceau	**60**
Durée de vie	**50000 h L80B10**
IP	**65**
Finition	**Noir**
U. G. R	**19**
Driver intégré	**oui**
Équipement	**ON/OFF**
Flicker Free	**oui**
Source lumineuse	**LED**
Type de LED	**COB**
Température de couleur (K)	**3000**
Uniformité chromatique (SDCM)	**SDCM3**
CRI	**90**

Distribution photométrique

