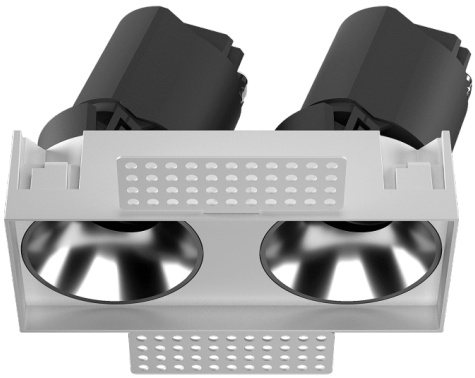

## ZENITH IP65SX2 Trimless

Downlight Lavov de la gamme ZENITH IP65SX2 Trimless, d'une puissance de 2 x 7 W et d'un angle de faisceau de 60°. Température de couleur : 3 000 K (blanc). Flux lumineux total : 2 x 560 lm, efficacité lumineuse : 80 lm/W. Fabriqué en aluminium moulé sous pression. Indice de protection : IP65. Isolation : classe II. Driver DALI. UGR 19. IRC 90.

| | |
|---|---|
| **Code article** | **86.D287.0343.01** |
| **Type de produit** | **Intérieurs** |
| **Catégorie** | **Spots Encastrés** |
| **Famille** | **ZENITH** |
| **Sous-famille** | **ZENITH IP65SX2 Trimless** |
| **Pictograms** | |



| **Dimensions** | |
|---|---|
| **Product dimensions (mm)** | **116X55xH75mm** |

**Dessin techniqe**

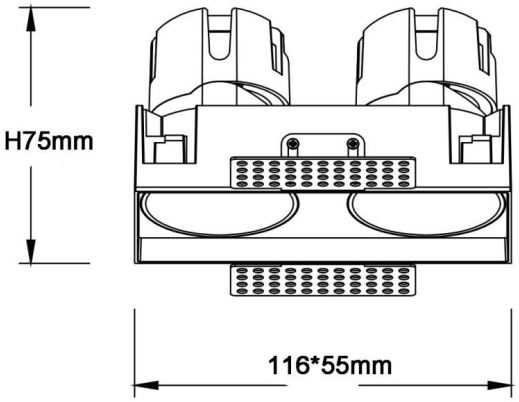


| **Produit** | |
|---|---|
| **Puissance système (W)** | **2X7** |
| **Flux lumineux utile (lm)** | **2X560** |
| **Efficacité lumineuse (lm/W)** | **80** |
| **Angle de faisceau** | **60** |
| **Durée de vie** | **50000 h L80B10** |
| **IP** | **65** |
| **Finition** | **Blanc** |
| **U. G. R** | **19** |
| **Driver intégré** | **oui** |
| **Équipement** | **DALI** |
| **Flicker Free** | **oui** |
| **Source lumineuse** | **LED** |
| **Type de LED** | **COB** |
| **Température de couleur (K)** | **3000** |
| **Uniformité chromatique (SDCM)** | **SDCM3** |
| **CRI** | **90** |