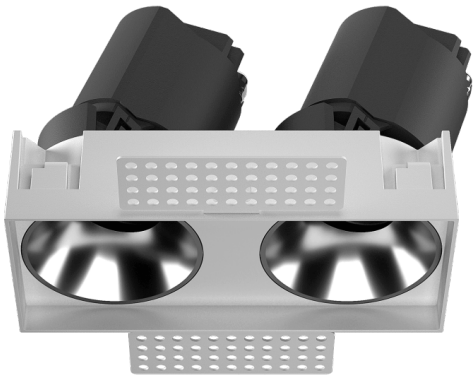

ZENITH IP65SX2 Smart Trimless

Downlight intelligent sans bordure Lavov ZENITH IP65SX2, puissance de 2 x 12 W, angle de faisceau de 24°. Température de couleur : 4 000 K. Couleur : noir. Flux lumineux total : 2 x 960 lm, efficacité lumineuse : 80 lm/W. Construction : aluminium moulé sous pression. Indice de protection : IP65. Isolation : classe II. Driver sans fil Casamby DALI. UGR 19. IRC 90.

Code article	**86.D287.1429.02**
Type de produit	**Indoor**
Catégorie	**Downlights**
Famille	**ZENITH**
Sous-famille	**ZENITH IP65SX2 Smart Trimless**
Pictograms	

Dimensions	
Product dimensions (mm)	**163x74xH91mm**

Dessin techniqe

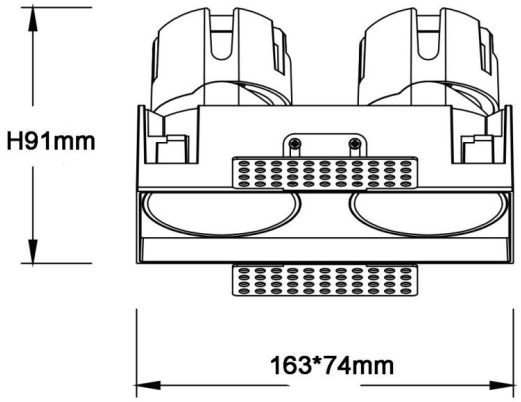

Produit	
Puissance système (W)	**2X12**
Flux lumineux utile (lm)	**2X960**
Efficacité lumineuse (lm/W)	**80**
Angle de faisceau	**24**
Durée de vie	**50000 h L80B10**
IP	**65**
Finition	**Noir**
U. G. R	**19**
Driver intégré	**oui**
Équipement	**DALI wireless Casamby**
Flicker Free	**oui**
Source lumineuse	**LED**
Type de LED	**COB**
Température de couleur (K)	**4000**
Uniformité chromatique (SDCM)	**SDCM3**
CRI	**90**