

ZENITH IP65S Smart

Downlight Lavov de la gamme ZENITH IP65S Smart, d'une puissance de 20 W et d'un angle de faisceau de 12°. Température de couleur : 4 000 K (blanc). Flux lumineux total : 1 600 lm. Efficacité lumineuse : 80 lm/W. Fabriqué en aluminium moulé sous pression. Indice de protection : IP65. Isolation : classe II. Driver sans fil Casambi DALI. UGR 19. IRC 80.

Code article	**86.DS85.1419.01**
Type de produit	**Indoor**
Catégorie	**Downlights**
Famille	**ZENITH**
Sous-famille	**ZENITH IP65S Smart**
Pictograms	

Dimensions	
Product dimensions (mm)	**85*85*121mm**

Dessin techniqe

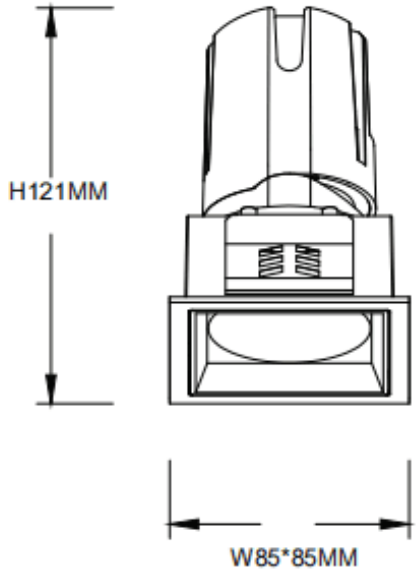

Produit	
Puissance système (W)	**20**
Flux lumineux utile (lm)	**1600**
Efficacité lumineuse (lm/W)	**80**
Angle de faisceau	**12**
Durée de vie	**50000 h L80B10**
IP	**65**
Classe d'isolation	**Classe II**
Finition	**Blanc**
U. G. R	**19**
Équipement	**DALI wireless Casambi**
Flicker Free	**oui**
Source lumineuse	**LED**
Température de couleur (K)	**4000**
Uniformité chromatique (SDCM)	**SDCM3**
CRI	**80**