MAIN COURANTE LED - HAND RAIL **Code article 86.HR01.3330.00**



Hand rail

Main courante LED Lavov de la famille Hand rail avec une puissance de 20W et 90º d'angle d'ouverture.Avec un flux lumineux total de 900lm et une efficacité lumineuse de 45lm/W. Fabriqué en Tuyau en acier inoxydable A316, profil en aluminium et Diffuseur PC. Finition en couleur Acier inoxydable Dimensions L2000*Ø42.4 . CCT 3000K, CRI>80.

Code article	**86.HR01.3330.00**
Type de produit	**Exterieur**
Catégorie	**Main courante LED**
Famille	**Hand rail**
Pictograms	CRI 80 · CE · On Off · IP 65

Dimensions	
Product dimensions (mm)	**L2000*Ø42.4**

Dessin techniqe

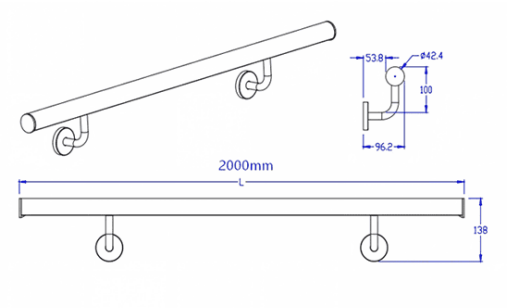

Produit	
Puissance système (W)	**20**
Flux lumineux utile (lm)	**900**
Efficacité lumineuse (lm/W)	**45**
Angle de faisceau	**90º**
Durée de vie	**50000h L80B12**
IP	**65**
Classe d'isolation	**Class III**
Finition	**Acier inoxydable**
Marque de la LED	**2835**
Driver intégré	**non**
Source lumineuse	**LED**
Type de LED	**SMD**
Température de couleur (K)	**3000K**
Uniformité chromatique (SDCM)	**SDCM3**
CRI	**80**

Distribution photométrique

