

OVNI-R

Highbay Lavov de la famille OVNI-R avec une puissance de 186.4Wet un angle de faisceau de 60 degrés. Montage encastré.. Avec un flux lumineux total de 13551.28lm et une efficacité lumineuse de 72.7lm/W. Driver ON-OFF. Fabriqué en Aluminium moulé sous pression et réflecteurs a PC . Isoolation de Classe II. IP65 et IK09. Tension d'alimentation 120-277V. UGR19. Finition noire. CCT 3000K.

Code article	**86.I024.2341.02**
Type de produit	**Intérieurs**
Catégorie	**Industriel**
Famille	**OVNI**
Sous-famille	**OVNI-R**
Pictograms	CRI 80 · CE · Driver INCL. · On Off · 1-10V

Dimensions	
Product dimensions (mm)	**357.9*170mm**

Dessin techniqe

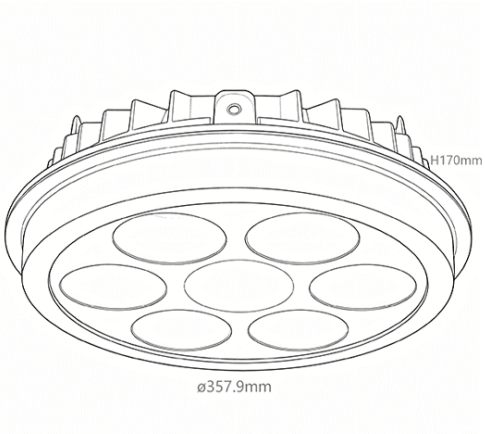

Produit	
Puissance système (W)	**186.4**
Flux lumineux utile (lm)	**13551.28**
Efficacité lumineuse (lm/W)	**72.7**
Angle de faisceau	**60**
IP	**65**
Classe d'isolation	**Classe II**
Electrical feeding	**120-277V**
Finition	**noire**
U. G. R	**19**
Driver intégré	**oui**
Équipement	**ON-OFF**
Source lumineuse	**LED**
Type de LED	**PURI**
Température de couleur (K)	**3000**
IK	**09**