

## OVNI-R

Highbay Lavov de la famille OVNI-R avec une puissance de 186.4Wet un angle de faisceau de 60 degrés. Montage encastré.. Avec un flux lumineux total de 13551.28lm et une efficacité lumineuse de 72.7lm/W. Driver ON-OFF. Fabriqué en Aluminium moulé sous pression et réflecteurs a PC . Isoolation de Classe II. IP65 et IK09. Tension d'alimentation 120-277V. UGR19. Finition noire. CCT 4000K.

| | |
|---|---|
| **Code article** | **86.I024.2441.02** |
| **Type de produit** | **Intérieurs** |
| **Catégorie** | **Industriel** |
| **Famille** | **OVNI** |
| **Sous-famille** | **OVNI-R** |
| **Pictograms** | CRI 80 · CE · Driver INCL. · On Off · 1-10V |

| **Dimensions** | |
|---|---|
| **Product dimensions (mm)** | **357.9*170mm** |

**Dessin techniqe**

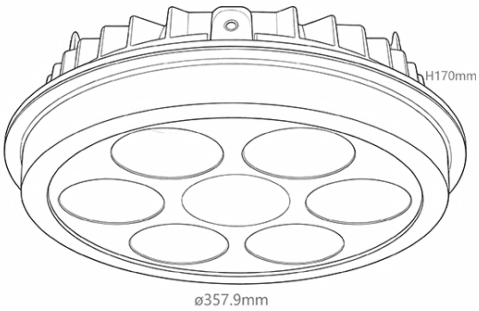


| **Produit** | |
|---|---|
| **Puissance système (W)** | **186.4** |
| **Flux lumineux utile (lm)** | **13551.28** |
| **Efficacité lumineuse (lm/W)** | **72.7** |
| **Angle de faisceau** | **60** |
| **IP** | **65** |
| **Classe d'isolation** | **Classe II** |
| **Electrical feeding** | **120-277V** |
| **Finition** | **noire** |
| **U. G. R** | **19** |
| **Driver intégré** | **oui** |
| **Équipement** | **ON-OFF** |
| **Source lumineuse** | **LED** |
| **Type de LED** | **PURI** |
| **Température de couleur (K)** | **4000** |
| **IK** | **09** |