

OVNI-R

Highbay Lavov de la famille OVNI-R avec une puissance de 200Wet un angle de faisceau de 120 degrés. Montage a surface.. Avec un flux lumineux total de 20000lm et une efficacité lumineuse de 100lm/W. Driver ON-OFF. Fabriqué en Aluminium moulé sous pression et réfracteur a glass. Isoolation de Classe II. IP65 et IK09. Tension d'alimentation 120-277V. UGR19. Finition noire. CCT 4000K.

Code article	**86.I037.2431.02**
Type de produit	**Intérieurs**
Catégorie	**Industriel**
Famille	**OVNI**
Sous-famille	**OVNI-R**
Pictograms	CRI 80 · CE · Driver INCL. · On Off · 1-10V

Dimensions	
Product dimensions (mm)	**ø358*55mm**

Dessin techniqe

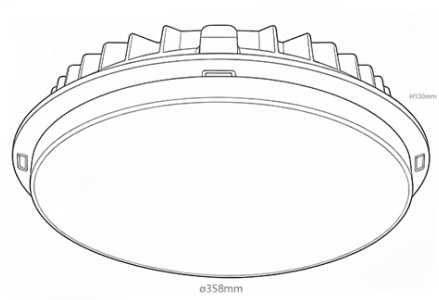

Produit	
Puissance système (W)	**200**
Flux lumineux utile (lm)	**20000**
Efficacité lumineuse (lm/W)	**100**
Angle de faisceau	**120**
IP	**65**
Classe d'isolation	**Classe II**
Electrical feeding	**120-277V**
Finition	**noire**
U. G. R	**19**
Driver intégré	**oui**
Équipement	**ON-OFF**
Source lumineuse	**LED**
Type de LED	**sanan**
Température de couleur (K)	**4000**
IK	**09**