

TONDO

Borne d'éclairage extérieur Lavov de la gamme TONDO, d'une puissance de 25 W et à diffusion de lumière asymétrique. Flux lumineux réel de 1 650 lm, efficacité lumineuse de 66 lm/W. Température de couleur de 3 000 K. Indices de protection IP65 et IK08. Corps en aluminium moulé sous pression et tige en aluminium extrudé. Finition noire. Dimensions : diamètre 168 mm x longueur 1 000 mm. Interrupteur marche/arrêt.

Code article	**86.OB02.2311.02**
Type de produit	**Exterieur**
Catégorie	**Balises**
Famille	**TONDO**
Pictograms	

Dessin techniqe

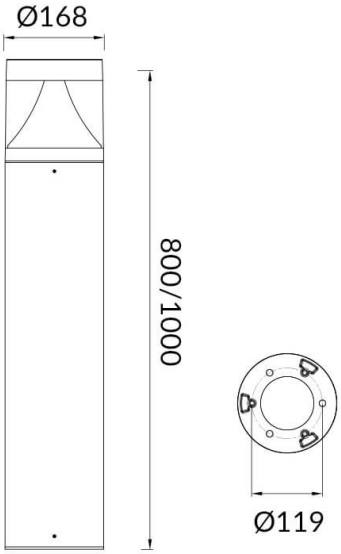

Distribution photométrique

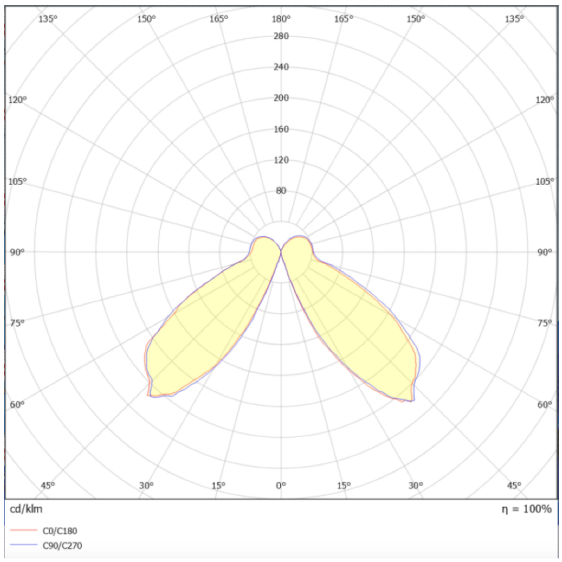

Produit	
Puissance système (W)	**25**
Flux lumineux utile (lm)	**1650**
Efficacité lumineuse (lm/W)	**66**
Angle de faisceau	**Assymetric**
Durée de vie	**50000h L70B10**
IP	**65**
Classe d'isolation	**Classe I**
Finition	**Noir**
Marque de la LED	**SUNPU**
Driver intégré	**oui**
Équipement	**ON-OFF**
Source lumineuse	**LED**
Type de LED	**SMD**
Température de couleur (K)	**3000**
Uniformité chromatique (SDCM)	**SDCM3**
CRI	**75**
IK	**IK08**