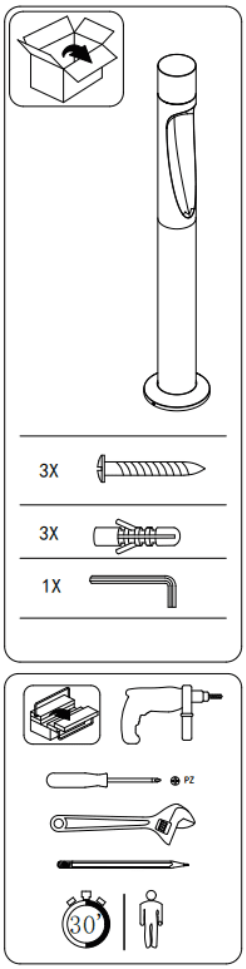
3X
3X
1X
PZ
30'

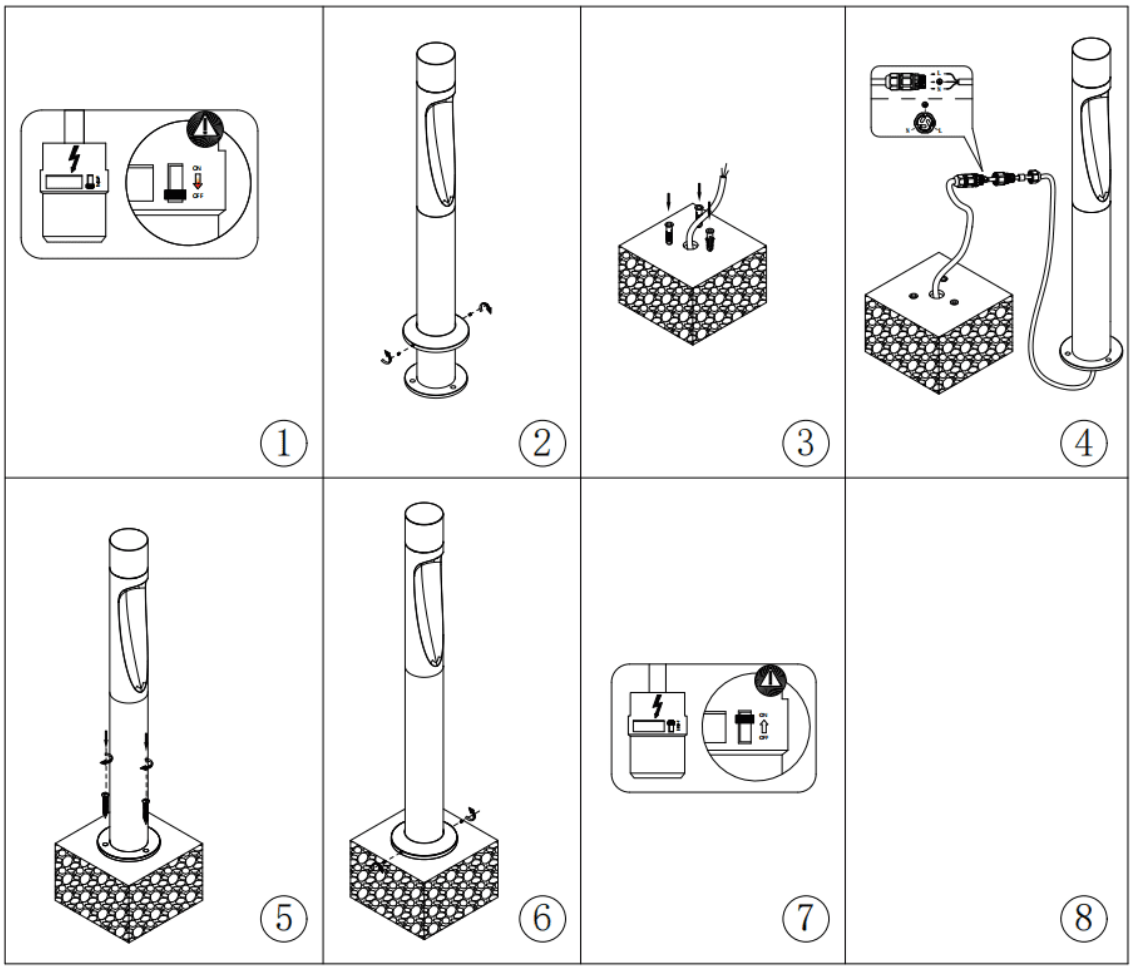
1
2
3
4
5
6
7
8