

PILAR

Downlight en saillie Lavov de la gamme PILAR, d'une puissance de 35 W et d'un angle de faisceau de 20°. Finition gris argenté. Dimensions : 113 x 113 x 120 mm. Flux lumineux total de 2 800 lm et efficacité lumineuse de 80 lm/W. Température de couleur : 3 000 K. Driver DALI. Boîtier en aluminium moulé sous pression avec façade en verre trempé. Indice de protection IP65.

Code article	**86.OC01.3313.03**
Type de produit	**Outdoor**
Catégorie	**Spots encastrés en saillie**
Famille	**PILAR**
Pictograms	220 240 V · 850° · CRI 80 · SDCM 3 · CE · On Off · IP 20 · 50000h L80B10

Dimensions	
Product dimensions (mm)	**113x113x120 mm**

Dessin techniqe

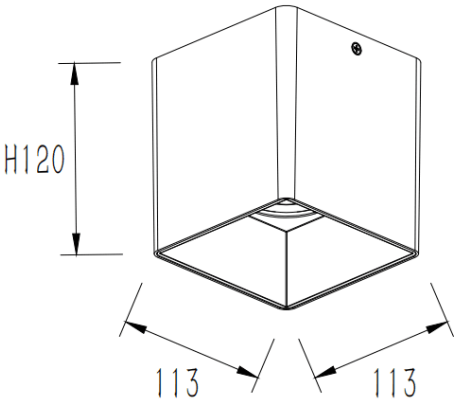

Produit	
Puissance système (W)	**35**
Flux lumineux utile (lm)	**2800**
Efficacité lumineuse (lm/W)	**80**
Angle de faisceau	**20**
Durée de vie	**50000h L80B10**
IP	**IP65**
Finition	**Gris**
Driver intégré	**oui**
Équipement	**DALI**
Source lumineuse	**LED**
Type de LED	**COB**
Durée de vie utile (h)	**30**
Température de couleur (K)	**3000**
Uniformité chromatique (SDCM)	**SDCM3**
CRI	**80**