

SDOWN

Downlight en saillie Lavov de la gamme SDOWN, d'une puissance de 30 W et d'un angle de faisceau de 60°. Finition noire. Dimensions : Ø 115 x 152 mm. Flux lumineux total de 2 400 lm et efficacité lumineuse de 80 lm/W. Température de couleur : 3 000 K. Driver DALI. Corps en aluminium moulé sous pression avec façade en verre trempé. Indice de protection : IP65.

Code article	**86.OC02.3333.02**
Type de produit	**Outdoor**
Catégorie	**Spots encastrés en saillie**
Famille	**SDOWN**
Pictograms	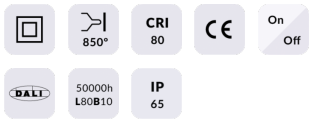

Dimensions	
Product dimensions (mm)	**Ø115X152 mm**

Dessin techniqe

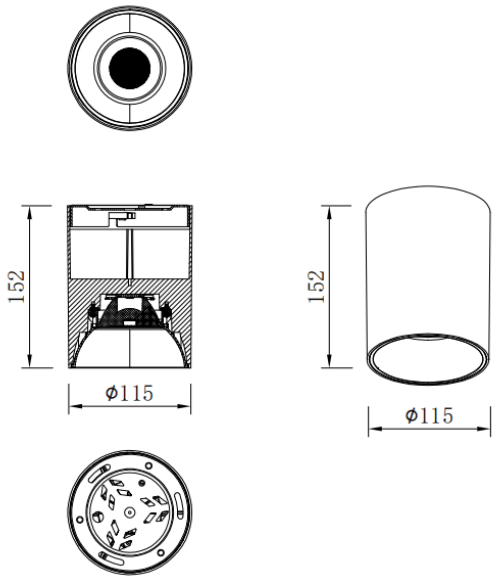

Produit	
Puissance système (W)	**30**
Flux lumineux utile (lm)	**2400**
Efficacité lumineuse (lm/W)	**80**
Angle de faisceau	**60**
Durée de vie	**50000h L80B10**
IP	**IP65**
Finition	**Noir**
Driver intégré	**oui**
Équipement	**DALI**
Source lumineuse	**LED**
Type de LED	**COB**
Température de couleur (K)	**3000**
Uniformité chromatique (SDCM)	**SDCM3**
CRI	**80**