

## SDOWN

Downlight en saillie Lavov de la gamme SDOWN, d'une puissance de 60 W et d'un angle de faisceau de 20°. Finition blanche. Dimensions : Ø 205 x 212 mm. Flux lumineux total de 4 800 lm et efficacité lumineuse de 80 lm/W. Température de couleur : 3 000 K. Driver ON-OFF. Corps en aluminium moulé sous pression avec façade en verre trempé. Indice de protection : IP65.

| | |
|---|---|
| **Code article** | **86.OC02.6311.01** |
| **Type de produit** | **Outdoor** |
| **Catégorie** | **Spots encastrés en saillie** |
| **Famille** | **SDOWN** |
| **Pictograms** | 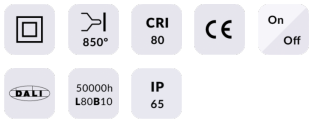 |

| **Dimensions** | |
|---|---|
| **Product dimensions (mm)** | **Ø205X212 mm** |

**Dessin techniqe**

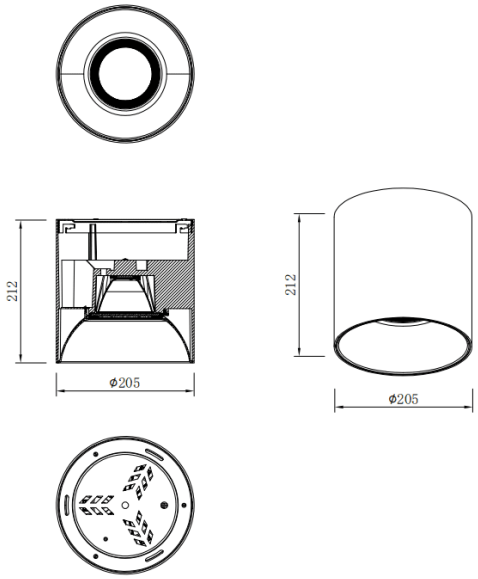


| **Produit** | |
|---|---|
| **Puissance système (W)** | **60** |
| **Flux lumineux utile (lm)** | **4800** |
| **Efficacité lumineuse (lm/W)** | **80** |
| **Angle de faisceau** | **20** |
| **Durée de vie** | **50000h L80B10** |
| **IP** | **IP65** |
| **Finition** | **Blanc** |
| **Driver intégré** | **oui** |
| **Équipement** | **ON-OFF** |
| **Source lumineuse** | **LED** |
| **Type de LED** | **COB** |
| **Température de couleur (K)** | **3000** |
| **Uniformité chromatique (SDCM)** | **SDCM3** |
| **CRI** | **80** |