

STARO-S

Downlight en saillie Lavov STARO-S, puissance 10 W, angle de faisceau de 36°. Finition noire. Dimensions : 151 x 91 x 49 mm. Flux lumineux total : 900 lm. Efficacité lumineuse : 90 lm/W. Température de couleur : 3 000 K. Driver ON-OFF. Corps en aluminium moulé sous pression avec façade en verre trempé. Indice de protection : IP65, IK06.

Code article	**86.OC03.1331.02**
Type de produit	**Outdoor**
Catégorie	**Spots encastrés en saillie**
Famille	**STARO-S**
Pictograms	

Dimensions	
Product dimensions (mm)	**151X91X49 mm**

Dessin techniqe

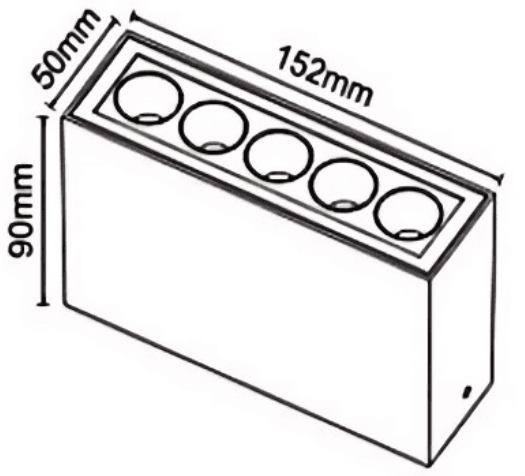

Distribution photométrique

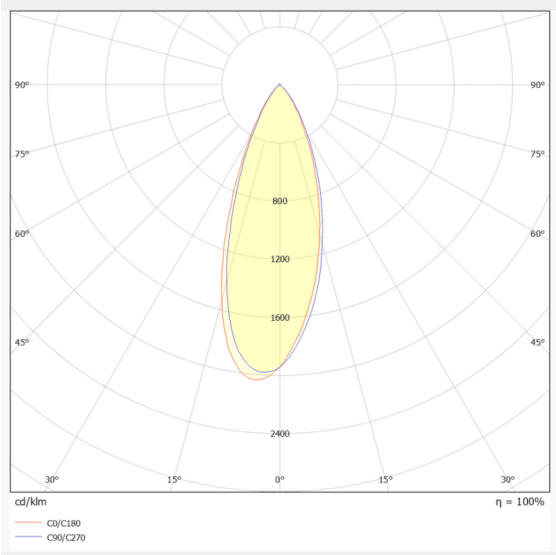

Produit	
Puissance système (W)	**10**
Flux lumineux utile (lm)	**900**
Efficacité lumineuse (lm/W)	**90**
Angle de faisceau	**36**
Durée de vie	**50000h L80B10**
IP	**IP65**
Finition	**Noir**
Driver intégré	**oui**
Équipement	**ON-OFF**
Source lumineuse	**LED**
Type de LED	**SMD**
Température de couleur (K)	**3000**
Uniformité chromatique (SDCM)	**SDCM3**
CRI	**90**
IK	**IK06**