Dot

Projecteur Lavov Pixel DOT de 0,9 W, RGBW. Angle de faisceau : 120°. Boîtier en aluminium moulé sous pression avec couvercle en polycarbonate. Driver non inclus. Contrôlé par le protocole DMX512. Dôme plat et transparent.

Code article	**86.OP01.1620.02**
Type de produit	**Extérieurs**
Catégorie	**Pixel Light**
Famille	**Dot**
Pictograms	850° CRI 80 SDCM 3 CE Driver EXCL. On Off IP 66

Dessin techniqe

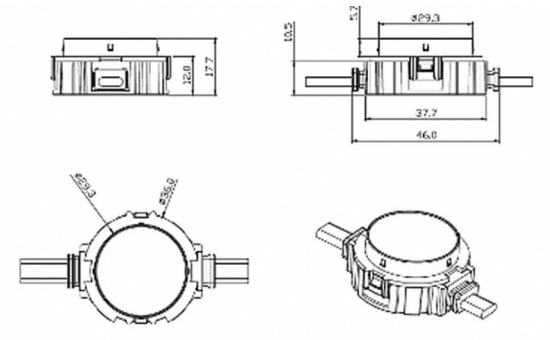

Produit	
Puissance système (W)	**0.9**
Flux lumineux utile (lm)	**46.1**
Angle de faisceau	**104.74**
IP	**66**
Finition	**noir**
Driver intégré	**non**
Durée de vie utile (h)	**80000h L70B10**
Température de couleur (K)	**RGBW**
Uniformité chromatique (SDCM)	**SDCM3**