

Dot

Projecteur Lavov Pixel DOT de 1,44 W, couleurs RGB. Angle de faisceau : 120°. Boîtier en aluminium moulé sous pression avec couvercle en polycarbonate. Driver non inclus. Contrôlé par le protocole DMX512. Dôme opale.

Code article	**86.OP01.2000.02**
Type de produit	**Outdoor**
Catégorie	**Pixel Light**
Famille	**Dot**
Pictograms	

Dessin techniqe

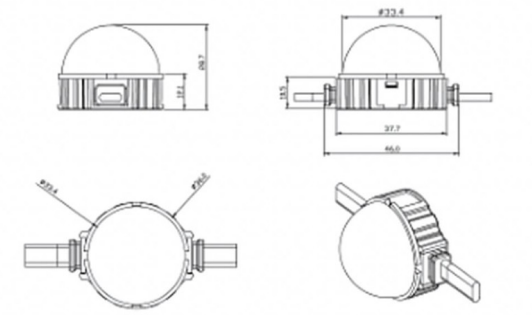

Produit	
Puissance système (W)	**1.44**
Flux lumineux utile (lm)	**25.83**
Angle de faisceau	**99.78**
IP	**66**
Finition	**noir**
Driver intégré	**non**
Durée de vie utile (h)	**80000h L70B10**
Température de couleur (K)	**RGB**
Uniformité chromatique (SDCM)	**SDCM3**